Malaguti
IDEE IN MOTO

PHANTOM F 12 R-50 L.C.
KAT EURO 2 ('07/'09 - ZJM 82)

INDICE TAVOLE TELAIO — FRAME - INDEX OF THE TABLES

TAV. A	TAV. B	TAV. C	TAV. D	TAV. E	TAV. F **(1)**	TAV. G
TAV. H	TAV. I (1)	TAV. L	TAV. M **(1-2)**	TAV. N **(1-2)**	TAV. OO	TAV. O

INDICE TAVOLE MOTORE — ENGINE - INDEX OF THE TABLES

TAV. R	TAV. R 2					

F12 R 50 - LC 2D - KAT EURO 2
Telaio & serbatoio
Fuel tank & frame

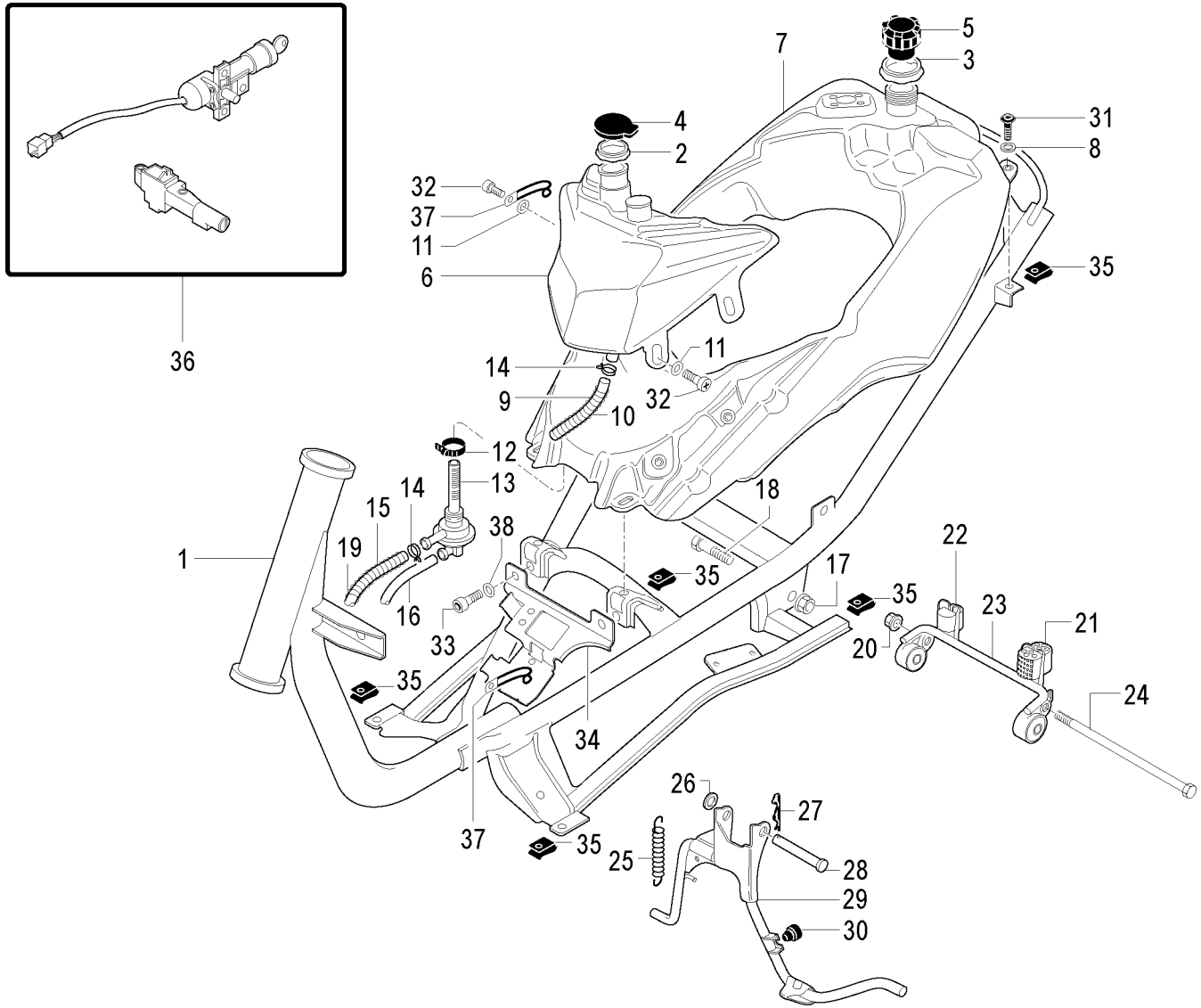

TORNA ALL'INDICE

F12 R 50 - LC 2D - KAT EURO 2
Telaio & serbatoio
Fuel tank & frame

Nr.	Codice	Q.tà	Descrizione	Description
1	156.133.99	1	Telaio	Frame
2	071.441.03	1	Coperchio tappo serbatoio olio	Oil tank cap cover
3	071.442.03	1	Coperchio tappo serbatoio benzina	Fuel tank cap cover
4	071.144.00	1	Tappo serbatoio olio	Oil tank cap
5	092.016.03	1	Tappo serbatoio benzina	Fuel tank cap
6	069.027.00	1	Serbatoio olio	Oil tank
7	161.098.00	1	Serbatoio benzina	Fuel tank
8	150.150.14	4	Boccola serbatoio	Collar
9	150.411.00	1	Tubo olio	Oil pipe
10	147.183.13	1	Molla tubo olio	Oil pipe spring
11	184.079.13	3	Rondella	Washer
12	167.031.00	2	Fascetta stringitubo	Clamp
13	093.045.00	1	Rubinetto benzina	Fuel cock
14	167.018.13	6	Fascetta tubo benzina	Fuel pipe clamp
15	180.010.64	1	Tubo benzina (filtro - pescaggio)	Fuel hose (filter - outlet)
16	180.003.65	1	Tubo benzina (depressione)	Fuel hose (depression)
17	185.012.00	3	Dado fulcro bilanciere	Engine mount fixing nut
18	190.027.14	2	Perno supporto motore	Engine mount bolt
19	147.080.13	1	Molla tubo benzina	Fuel pipe spring
20	185.011.00	1	Dado fulcro motore	Lower engine mount nut
21	071.929.00	1	Tampone gomma	Buffer
22	071.930.00	1	Tampone gomma	Buffer
23	174.049.99	1	Attacco motore completo	Engine mount bracket
24	190.086.13	1	Perno motore	Lower engine mount bolt
25	147.109.13	1	Molla cavalletto doppia	Main stand spring
26	071.140.03	1	Rondella in gomma	Main stand washer
27	184.011.00	1	Copiglia	Split pin
28	150.177.15	1	Perno cavalletto	Main stand pivot pin
29	158.079.99	1	Cavalletto centrale completo	Main stand assy
30	072.089.03	1	Gommino paracolpi cavalletto	Main stand bump stop
31	184.357.00	4	Viti fissaggio serbatoio benzina	Fuel tank fixing screw
32	184.009.00	3	Vite fissaggio serbatoio olio	Screw
33	184.104.13	3	Vite fissaggio piastra componenti	Screw
34	310.902.00	1	Piastra componenti elettrici	Bracket electrical devices
35	184.201.00	20	Prestola M6	Clip M6
36	090.079.00	1	Kit serrature	Lock set
37	167.039.00	3	Fascetta	Clamp
38	184.051.13	3	Rondella	Washer

TORNA ALL'INDICE

F12 R 50 - LC 2D - KAT EURO 2
Impianto di raffreddamento
Cooling system

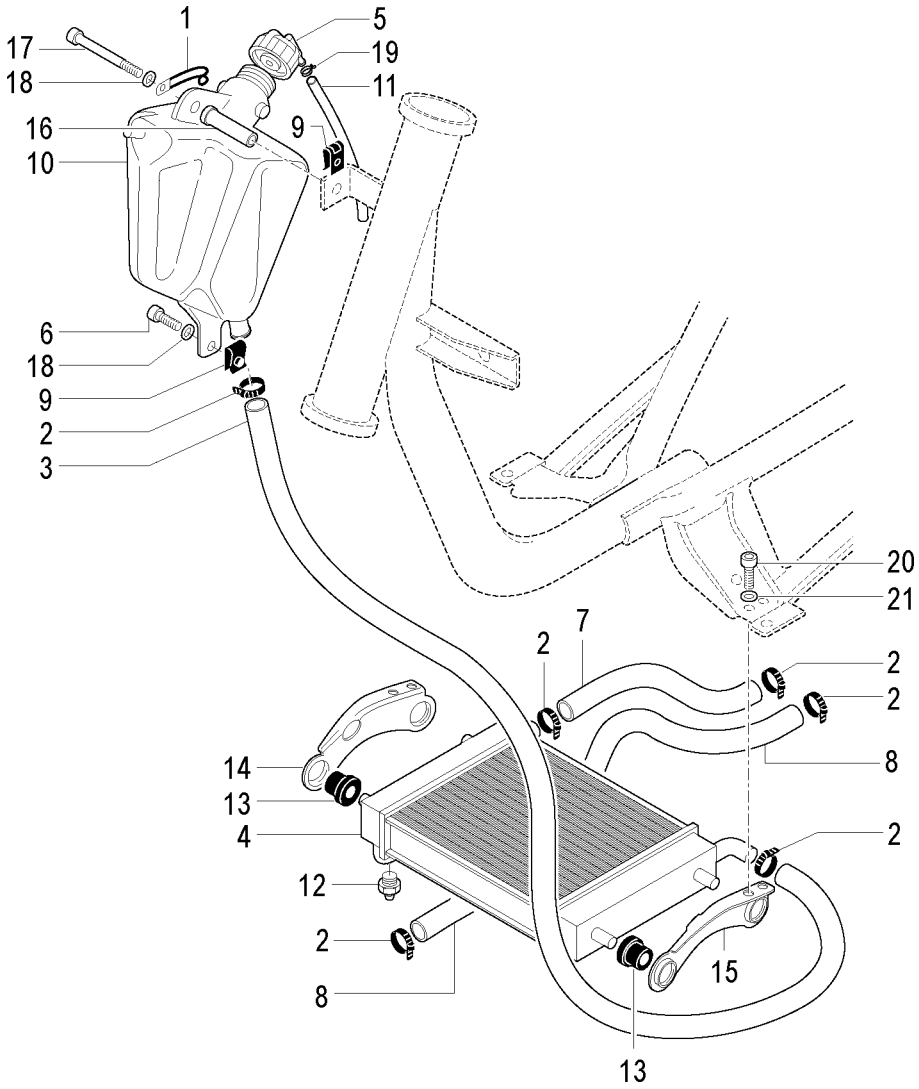

TORNA ALL'INDICE

F12 R 50 - LC 2D - KAT EURO 2
Impianto di raffreddamento
Cooling system

Nr.	Codice	Q.tà	Descrizione	Description
1	167.039.00	1	Fascetta	Clamp
2	167.031.00	6	Fascetta stringitubo	Clamp
3	077.080.00	1	Tubo acqua (radiatore-vaso)	Pipe (water cooler-water tank)
4	108.066.00	1	Radiatore	Water cooler
5	071.219.03	1	Tappo vaso espansione	Water cooler filler cap
6	184.104.13	1	Vite vaso espansione (inferiore)	Screw (lower)
7	077.081.00	1	Tubo mandata (radiatore-testa)	Pipe (cylinder-water cooler)
8	077.082.00	1	Tubo ritorno (pompa-radiatore)	Pipe (water pump-water cooler)
9	184.201.00	2	Prestola M 6	Clip M 6
10	108.067.00	1	Vaso espansione	Water tank
11	180.002.54	1	Tubo sfiato vaso espansione	Hose breather
12	021.013.00	1	Sonda temperatura acqua	Water temperatur sender
13	075.021.00	4	Silentblock	Silentblock
14	182.026.13	1	Piastra radiatore sx	L/h water cooler plate
15	182.027.13	1	Piastra radiatore dx	R/h water cooler plate
16	071.938.00	1	Distanziale vaso espansione	Spacer
17	184.129.13	1	Vite vaso espansione (sup)	Screw (upper)
18	184.051.13	2	Rondella	Washer
19	167.018.13	1	Fascetta	Clamp
20	184.117.13	4	Vite fissaggio piastra radiatore	Screw
21	184.051.13	4	Rondella	Washer

Nr.	Codice	Q.tà	Descrizione	Description

TORNA ALL'INDICE

F12 R 50 - LC 2D - KAT EURO 2
Carrozzeria anteriore
Front body

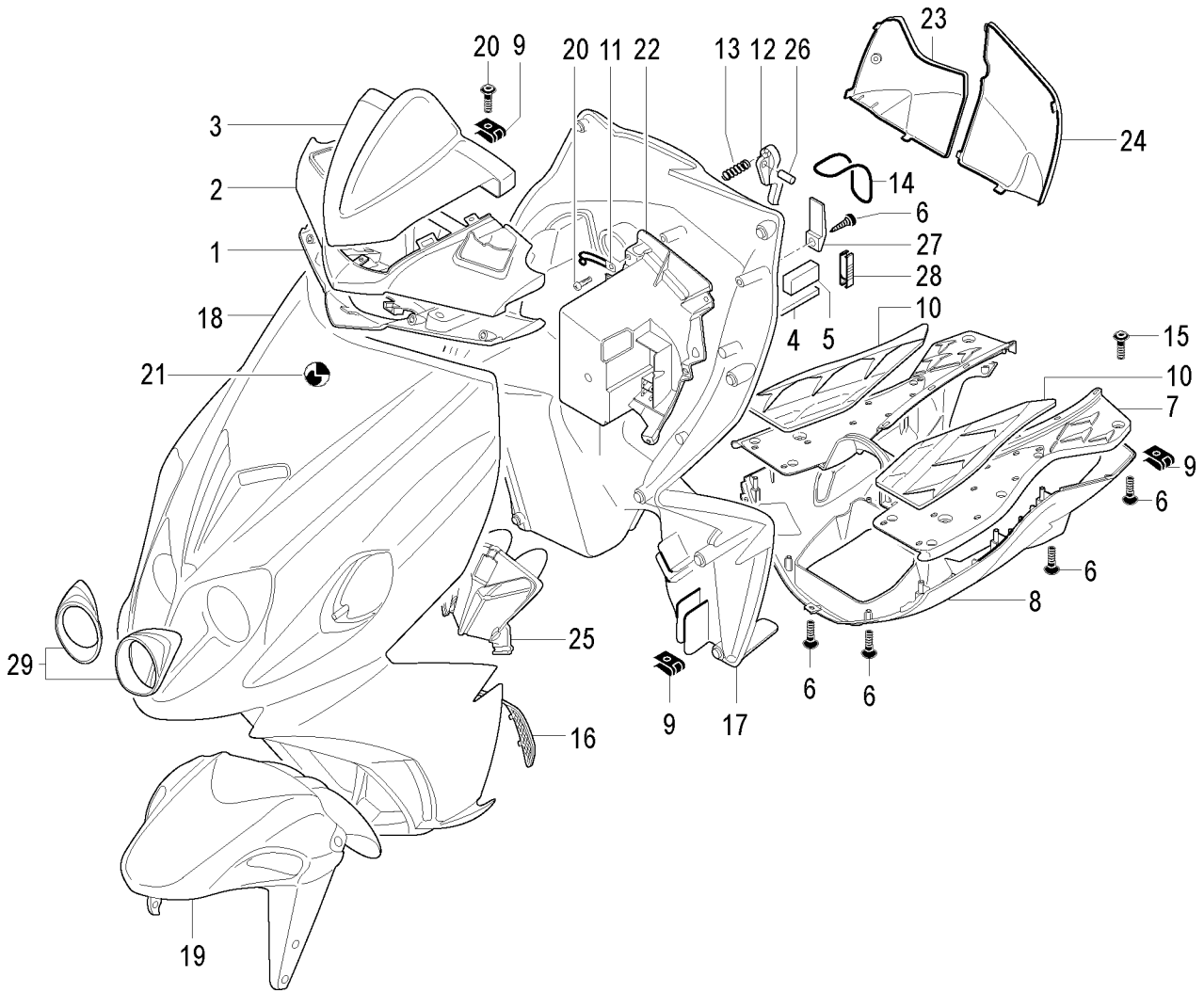

TORNA ALL'INDICE

F12 R 50 - LC 2D - KAT EURO 2
Carrozzeria anteriore
Front body

Nr.	Codice	Q.tà	Descrizione	Description
1	071.927.03	1	Coprimanubrio inferiore	Handlebar cover (lower)
2	071.932. - -	1	Coprimanubrio superiore *	Handlebar cover (upper) *
3	071.928.03	1	Cornice cruscotto	Dashboard rim
4	072.077.00	1	Profilato	Protection
5	072.077.01	1	Profilato	Protection
6	184.390.00	20	Vite scudo paragambe	Fairing screw
7	064.045.03	1	Pedana in plastica	Foot board panel
8	063.280. - -	1	Puntone *	Belly pan *
9	184.007.00	20	Prestola	Clip
10	064.046.03	1	Pedana in gomma in coppia	Mat set
11	167.039.00	1	Fascetta	Clamp
12	071.916.03	1	Gancio borsa	Bag handle hook
13	147.182.00	1	Molla gancio borsa	Bag handle spring
14	072.167.00	1	Elastico ferma batteria	Battery fixing belt
15	184.353.00	8	Vite pedana - carena	Footboard screw
16	056.086.03	1	Convogliatore dx/sx scudo	R/h-l/h conveyor
17	065.124.03	1	Paragambe	Front inner shield
18	066.270. - -	1	Scudo anteriore *	Front shield *
19	055.073. - -	1	Parafango anteriore *	Front mudguard *
20	184.071.15	4	Viti autofilettante coprimanubrio	Handlebar cover screw
21	181.481.00	1	Marca scudo " M "	Front shield label
22	071.931.03	1	Scatola porta batteria	Battery box
23	071.933.03	1	Sportello liquido refrigerante	Water cooler cover
24	071.934.03	1	Sportello vano batteria	Battery cover
25	071.918.03	1	Grondaia scudo	Front shield rim
26	150.392.00	1	Spina gancio borsa	Bag handle pin
27	071.940.03	1	Gancio batteria	Battery hook
28	071.389.00	1	Pinzetta fusibili	Fuse plier
29	071.914.16	2	Cornice faro anteriore	Head light rim

Nr.	Codice	Q.tà	Descrizione	Description
- -	181.482. - -	1	Sr. marche **F 12 R** *	Label set *
- -	181.487.00	1	Sr. marche **TRIBAL** *	Label set *
- -	181.488.00	1	Sr. marche **CAPIREX** *	Label set *
- -	181.510.00	1	Sr. marche **DUCATI STONER** *	Label set *
- -	181.513.00	1	Sr. marche **DUCATI XEROX (1098)** *	Label set *
- -	181.513.01	1	Serie marche * **DUCATI SUPERBIKE (1198)**	Label set *
- -	181.513.02	1	Serie marche * **DUCATI REPLICA 21 BAYLISS**	Label set *
- -	181.516.00	1	Serie marche **FANTASY** *	Label set *
- -	181.487.12	1	Sr. marche scudo **TRIBAL** *	Shield label set *
- -	181.487.32	1	Sr. marche coprimanubrio **TRIBAL** *	Handlebar cover label set
- -	181.487.42	1	Sr. marche puntone **TRIBAL** *	Belly pan label set *
- -	181.487.52	1	Sr. marche parafango anteriore * **TRIBAL**	Front fender label set *
- -	181.510.12	1	Sr. marche scudo * **CAPIREX - STONER**	Shield label set *
- -	181.510.32	1	Sr. marche coprimanubrio * **CAPIREX - STONER**	Handlebar cover label set *
- -	181.510.42	1	Sr. marche puntone * **CAPIREX - STONER**	Belly pan label set *
- -	181.513.12	1	Sr. marche scudo * **DUCATI REPLICA 21 BAYLISS**	Shield label set *
- -	181.513.32	1	Sr. marche coprimanubrio * **DUCATI REPLICA 21 BAYLISS**	Handlebar cover label set *
- -	181.516.12	1	Sr. marche scudo **FANTASY** *	Shield label set *
- -	181.516.32	1	Sr. marche coprimanubrio * **FANTASY**	Handlebar cover label set *
- -	181.516.42	1	Sr. marche puntone **FANTASY** *	Belly pan label set *
- -	181.526.12	1	Sr. marche scudo * **DUCATI XEROX (1098)**	Shield label set *
- -	181.526.32	1	Sr. marche coprimanubrio * **DUCATI XEROX (1098)**	Handlebar cover label set *
- -	181.526.52	1	Sr. marche parafango anteriore * **DUCATI XEROX (1098)**	Front fender label set *
- -	181.527.12	1	Sr. marche scudo * **DUCATI SUPERBIKE (1198)**	Shield label set *
- -	181.527.32	1	Sr. marche coprimanubrio * **DUCATI SUPERBIKE (1198)**	Handlebar cover label set *
- -	181.527.52	1	Sr. marche parafango anteriore * **DUCATI SUPERBIKE (1198)**	Front fender label set *

F12 R 50 - LC 2D - KAT EURO 2
Carrozzeria posteriore
Rear body

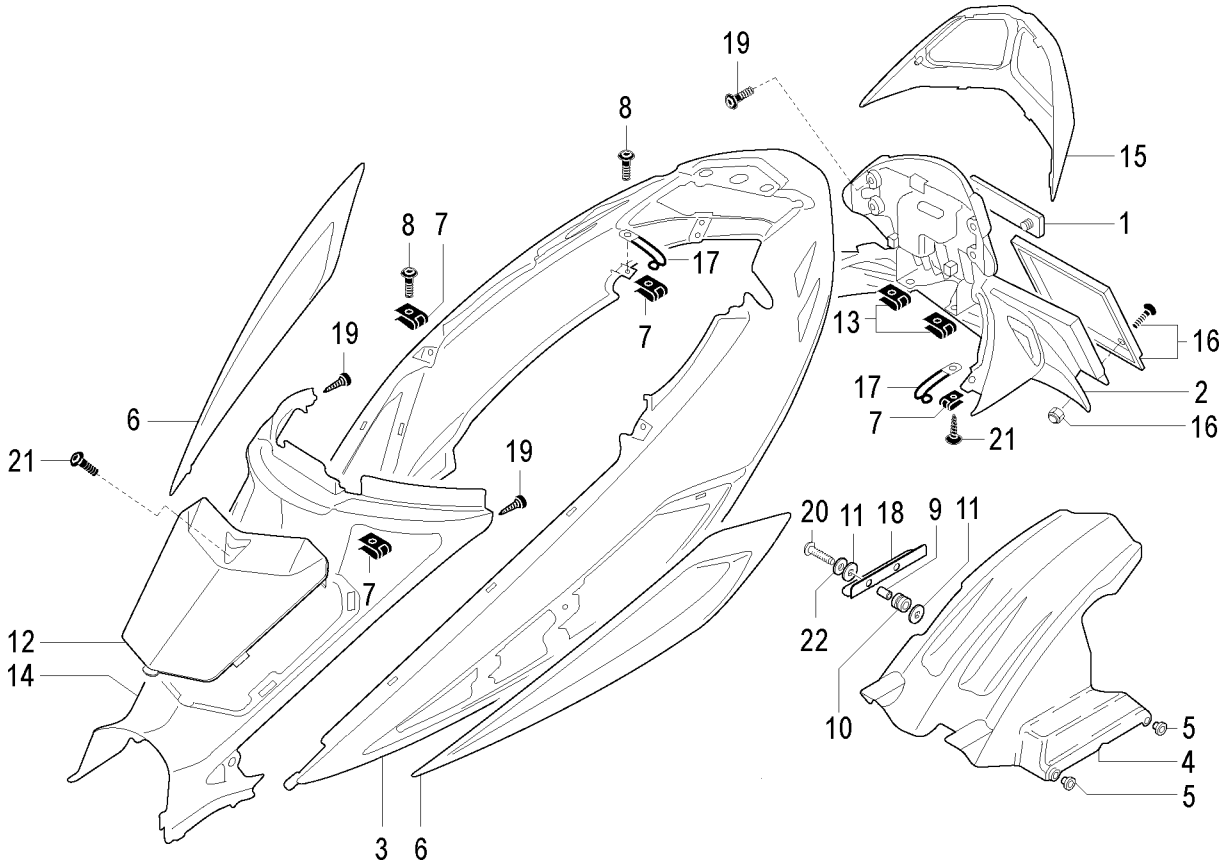

TORNA ALL'INDICE

F12 R 50 - LC 2D - KAT EURO 2
Carrozzeria posteriore
Rear body

Nr.	Codice	Q.tà	Descrizione	Description
1	071.117.01	1	Catadiottro rosso	Red reflector
2	063.284.03	1	Codino parafango	Rear mudguard tail
3	063.283. - -	1	Carena posteriore *	Rear fairing *
4	056.085.07	1	Copriruota posteriore	Rear mudguard
5	150.148.14	2	Boccola	Rear hugger fixing bolts
6	071.915.03	1	Prese d' aria in coppia	Air intake grilles
7	184.007.00	20	Prestola	Clip
8	184.353.00	6	Vite pedana - carena	Footboard screw
9	150.043.00	2	Distanziale	Spacer
10	080.002.07	2	Gommino	Grommet
11	072.087.00	4	Rondella speciale	Washer
12	071.756.00	1	Sportello copritunnel	Cover
13	184.201.00	2	Prestola M6	Clip M6
14	063.281.03	1	Copritunnel sottosella	Under seat cover
15	071.935.87	1	Cornice fanale posteriore	Tail light rim
16	008.010.00	1	Portatarga	License plate
17	167.039.00	3	Fascetta	Clamp
18	310.911.00	1	Piastra fissaggio copriruota	Plate
19	184.380.00	6	Vite codino - copritunnel	Screw
20	184.365.00	2	Vite parafango	Screw
21	184.419.00	3	Vite codino - sportello tunnel	Screw
22	184.051.13	2	Rondella	Washer

Nr.	Codice	Q.tà	Descrizione	Description
- -	181.482. - -	1	Serie marche **F 12 R** *	Label set *
- -	181.487.00	1	Serie marche **TRIBAL** *	Label set *
- -	181.488.00	1	Serie marche **CAPIREX** *	Label set *
- -	181.510.00	1	Serie marche **DUCATI STONER** *	Label set *
- -	181.513.00	1	Serie marche * **DUCATI XEROX (1098)**	Label set *
- -	181.513.01	1	Serie marche * **DUCATI SUPERBIKE (1198)**	Label set *
- -	181.513.02	1	Serie marche * **DUCATI REPLICA 21 BAYLISS**	Label set *
- -	181.516.00	1	Serie marche **FANTASY** *	Label set *
- -	181.487.22	1	Sr. marche carena **TRIBAL** *	Fairing label set *
- -	181.510.22	1	Sr. marche carena * **CAPIREX-STONER**	Fairing label set *
- -	181.513.22	1	Sr. marche carena * **DUCATI REPLICA 21 BAYLISS**	Fairing label set *
- -	181.516.22	1	Sr. marche carena **FANTASY** *	Fairing label set *
- -	181.526.22	1	Sr. marche carena * **DUCATI XEROX (1098)**	Fairing label set *
- -	181.527.22	1	Sr. marche carena * **DUCATI SUPERBIKE (1198)**	Fairing label set *

TORNA ALL'INDICE

F12 R 50 - LC 2D - KAT EURO 2
Vano casco & gruppo sella
Helmet case & seat

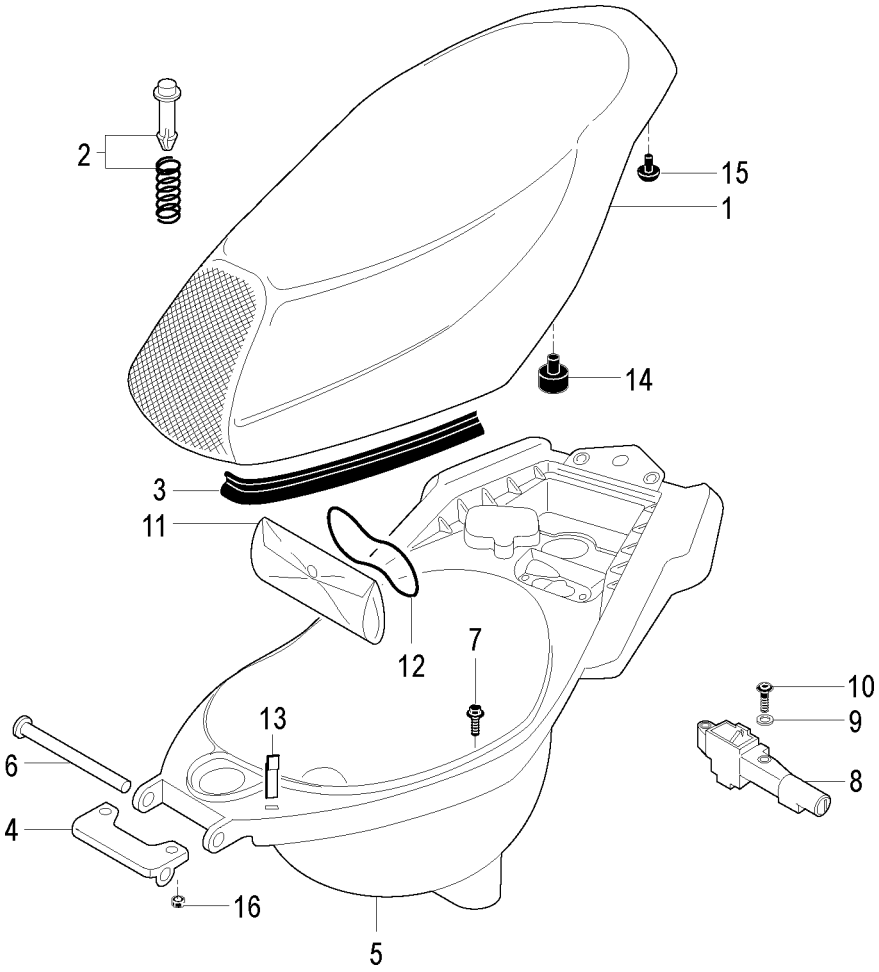

TORNA ALL'INDICE

F12 R 50 - LC 2D - KAT EURO 2
Vano casco & gruppo sella
Helmet case & seat

Nr.	Codice	Q.tà	Descrizione	Description
1	106.112.03	1	Sellone	Seat
2	071.373.00	1	Push-up apertura sella	Seat push-up
3	072.061.03	1	Guarnizione sella	Seat base seal
4	188.040.99	1	Supporto sella	Seat hinge bracket
5	065.113.03	1	Vano portacasco	Helmet case
6	150.174.13	1	Tubo fulcro sella	Seat hinge pin
7	190.022.00	4	Vite fissaggio vano porta casco	Fixing bolt
8	090.047.00	1	Serratura sella	Seat lock
9	150.148.14	2	Boccola	Collar
10	190.023.00	2	Vite fissaggio serratura	Screw
11	086.114.00	1	Trousse attrezzi	Tool kit
12	072.167.00	1	Elastico ferma attrezzi	Tool kit fixing belt
13	191.144.15	1	Gancio attacco casco	Helmet hook
14	072.194.00	2	Gommino battuta sella	Seat rubber
15	071.152.03	2	Paracolpi sella	Rubber grommet
16	185.039.00	2	Dado sella	Nut

Nr.	Codice	Q.tà	Descrizione	Description

TORNA ALL'INDICE

F12 R 50 - LC 2D - KAT EURO 2

Manubrio & comandi (fino a telaio n° 82015882)
Handlebar & controls (to frame n° 82015882)

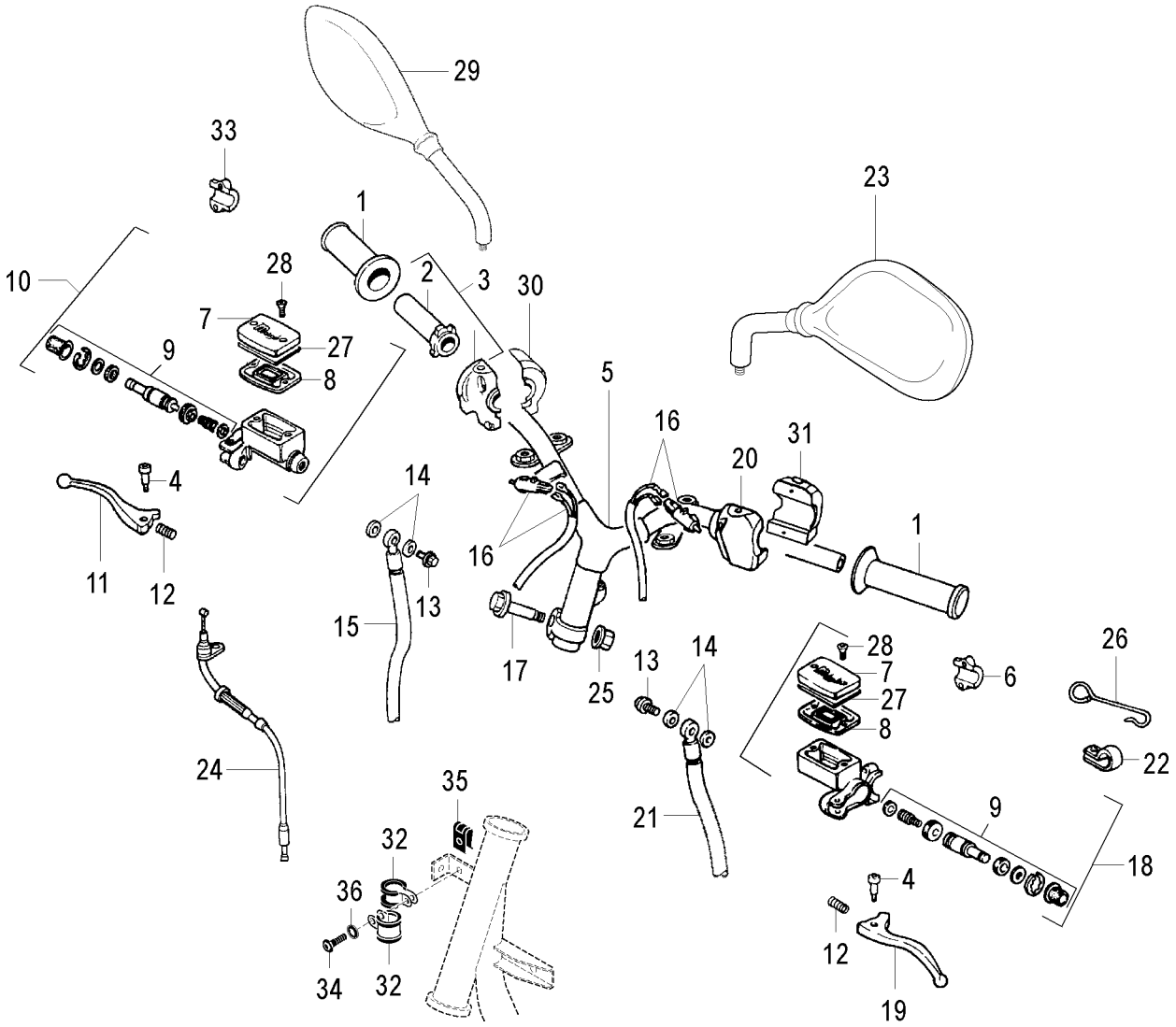

TORNA ALL'INDICE

F12 R 50 - LC 2D - KAT EURO 2

Manubrio & comandi (fino a telaio n° 82015882)

Handlebar & controls (to frame n° 82015882)

Nr.	Codice	Q.tà	Descrizione	Description
1	**097.014.03**	1	Kit manopole (dx + sx)	Handgrip set (r/h+l/h)
2	**121.134.00**	1	Tubo comando gas	Throttle twist grip tube
3	**028.018.00**	1	Comando gas completo	Twist grip tube & bracket
4	**121.106.00**	2	Fulcro leva dx - sx	R/h lever bolt
5	**162.054.13**	1	Manubrio	Handlebar
6	**121.139.00**	1	Attacco pompa	Front brake clamp
7	**121.127.00**	2	Coperchio pompa	Cover
8	**121.099.00**	2	Guarnizione pompa	Master cylinder seal
9	**121.128.00**	2	Pistone completo	Piston kit
10	**030.016.03**	1	Pompa freno anteriore	Master cylinder assy
11	**121.132.03**	1	Leva dx	R/h brake lever
12	**121.108.00**	2	Molla leva freno	R/h brake lever spring
13	**150.024.14**	2	Vite trasmissione idraulica	Banjo bolt
14	**190.006.00**	4	Rasamento	Copper banjo washer
15	**033.074.00**	1	Trasmissione idraulica anteriore	Front brake hose
16	**017.140.00**	2	Cablaggio interruttore stop	Brake light switch & wire
17	**150.179.13**	1	Vite fissaggio manubrio	Handlebar fixing screw
18	**030.020.03**	1	Pompa freno posteriore	Rear brake pump
19	**121.142.03**	1	Leva sx	L/h brake lever
20	**125.031.00**	1	Comando sx completo	Rear brake control assy (l/h)
21	**033.073.00**	1	Trasmissione idraulica posteriore	Rear brake hose
22	**167.038.00**	1	Fascetta tramissione idraulica	Rear brake hose clamp
23	**088.013.03**	1	Specchio sx (**fino a Maggio 07**)	L/h mirror (**to May 07**)
23	**088.052.03**	1	Specchio sx (**da Giugno 07**)	L/h mirror (**from June 07**)
24	**034.156.03**	1	Trasmissione gas	Throttle cable
25	**184.056.13**	1	Dado fissaggio manubrio	Handlebar fixing nut
26	**147.113.13**	1	Molla trasmissione idraulica	Spring
27	**121.141.00**	2	Scodellino coperchio pompa	Master cylinder cover seal
28	**184.179.00**	4	Vite coperchio pompa	Brake pump cover screw
29	**088.014.03**	1	Specchio dx (**fino a Maggio 07**)	R/h mirror (**to May 07**)
29	**088.053.03**	1	Specchio dx (**da Giugno 07**)	R/h mirror (**from June 07**)
30	**020.082.00**	1	Commutatore dx con MODE	R/h switch with MODE control
31	**020.081.00**	1	Commutatore sx	L/h switch
32	**167.078.00**	2	Fascetta	Clamp
33	**028.026.00**	1	Cavallotto comando dx	R/h brake pump clamp
34	**184.356.00**	1	Vite	Screw
35	**184.201.00**	1	Prestola M6	Clip M6
36	**184.051.13**	1	Rondella	Washer

TORNA ALL'INDICE

F12 R 50 - LC 2D - KAT EURO 2

Manubrio & comandi (da telaio n° 82015883)
Handlebar & controls (from frame n° 82015883)

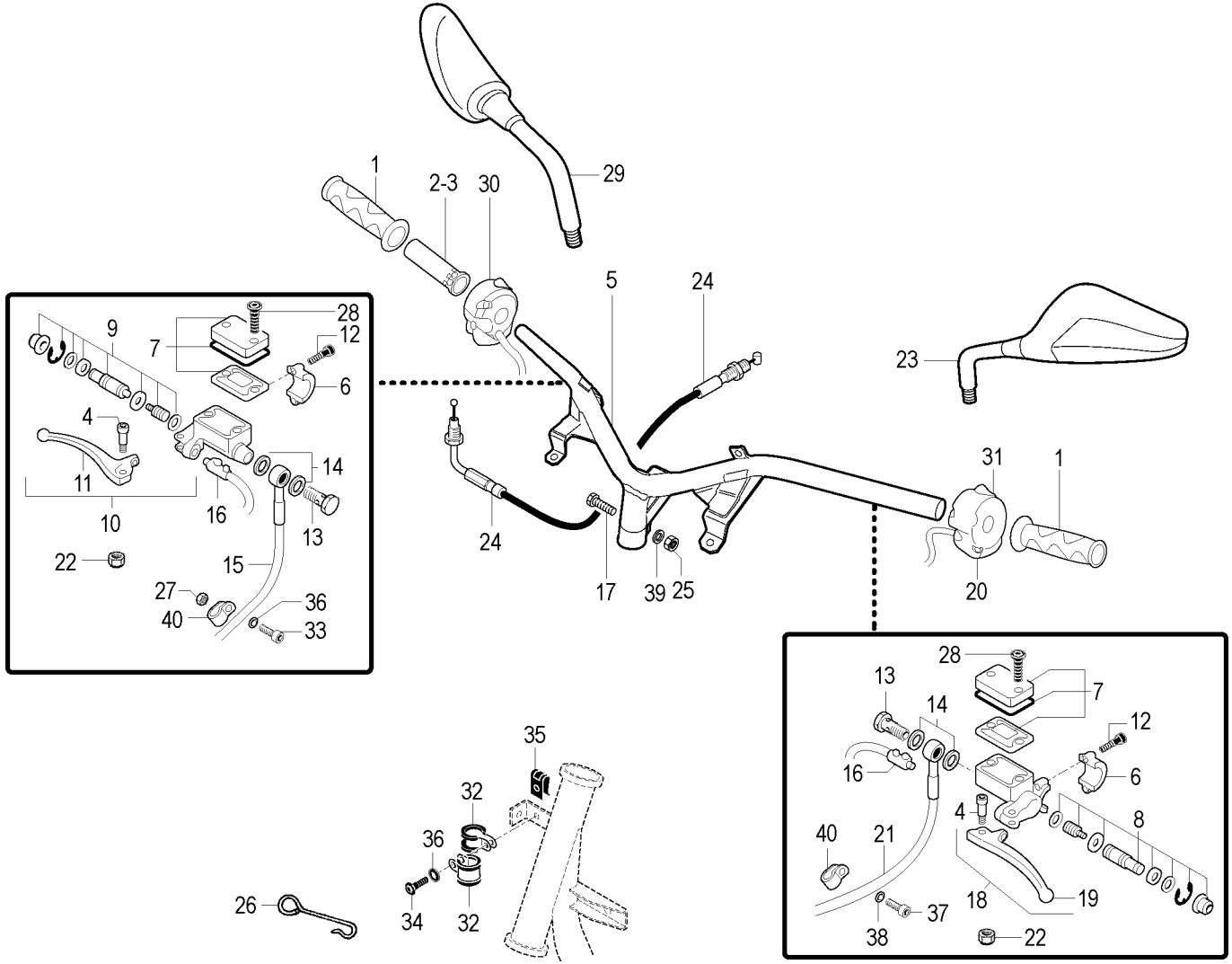

TORNA ALL'INDICE

F12 R 50 - LC 2D - KAT EURO 2

Manubrio & comandi (da telaio n° 82015883)

Handlebar & controls (from frame n° 82015883)

Nr.	Codice	Q.tà	Descrizione	Description
1	097.014.03	1	Kit manopole (dx + sx)	Handgrip set (r/h+l/h)
2	121.134.00	1	Tubo comando gas	Throttle twist grip tube
3	028.018.00	1	Comando gas completo	Twist grip tube & bracket
4	121.200.00	2	Fulcro leva dx - sx	R/h lever bolt
5	162.054.13	1	Manubrio	Handlebar
6	121.199.00	2	Attacco pompa dx - sx	Front brake clamp
7	121.204.00	2	Coperchio pompa	Cover
8	121.196.00	1	Pistone completo sx	Piston kit, l/h
9	121.195.00	1	Pistone completo dx	Piston kit, r/h
10	030.058.03	1	Pompa freno anteriore	Master cylinder assy
11	121.210.03	1	Leva dx	R/h brake lever
12	121.205.00	4	Vite morsetto	Screw
13	150.024.14	2	Vite trasmissione idraulica	Banjo bolt
14	190.006.00	4	Rasamento	Copper banjo washer
15	033.085.00	1	Trasmissione idraulica anteriore	Front brake hose
16	017.140.00	2	Cablaggio interruttore stop	Brake light switch & wire
17	150.179.13	1	Vite fissaggio manubrio	Handlebar fixing screw
18	030.059.03	1	Pompa freno posteriore	Rear brake pump
19	121.211.03	1	Leva sx	L/h brake lever
20	125.031.00	1	Comando sx completo	Rear brake control assy (l/h)
21	033.086.00	1	Trasmissione idraulica posteriore	Rear brake hose
22	121.201.00	2	Dado fulcro leva dx - sx	Nut
23	088.052.03	1	Specchio sx	L/h mirror
24	034.156.03	1	Trasmissione gas	Throttle cable
25	184.056.13	1	Dado fissaggio manubrio	Handlebar fixing nut
26	147.113.13	1	Molla trasmissione idraulica	Spring
27	185.036.00	1	Dado	Nut
28	121.206.00	4	Vite coperchio pompa	Brake pump cover screw
29	088.053.03	1	Specchio dx	R/h mirror
30	020.082.00	1	Commutatore dx con MODE	R/h switch with MODE control
31	020.081.00	1	Commutatore sx	L/h switch
32	167.078.00	2	Fascetta	Clamp
33	184.359.00	1	Vite	Screw
34	184.356.00	1	Vite	Screw
35	184.201.00	1	Prestola M6	Clip M6
36	184.051.13	2	Rondella	Washer
37	184.357.00	1	Vite	Sxrew
38	150.148.14	1	Boccola	Bush
39	184.094.13	1	Rondella	Washer
40	167.038.00	2	Fascetta	Clamp

TORNA ALL'INDICE

F12 R 50 - LC 2D - KAT EURO 2
Impianto elettrico
Electrical devices

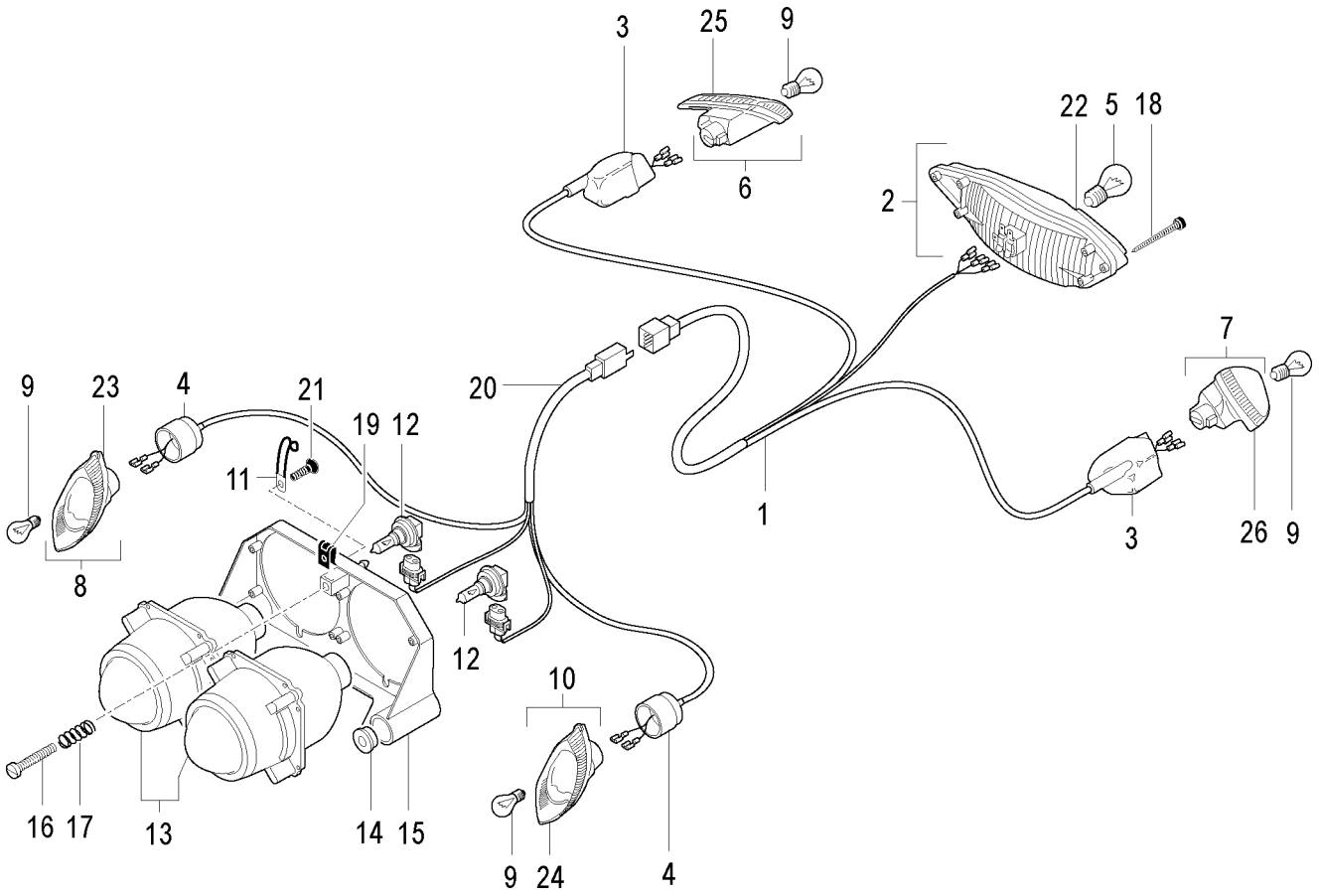

TORNA ALL'INDICE

F12 R 50 - LC 2D - KAT EURO 2
Impianto elettrico
Electrical devices

Nr.	Codice	Q.tà	Descrizione	Description
1	017.448.00	1	Cablaggio fanale posteriore	Rear light wiring harness
2	016.094.00	1	Fanale posteriore	Rear light assembly
3	072.274.00	2	Cappuccio freccia posteriore	Rear indicators rubber cap
4	072.266.00	2	Cappuccio freccia anteriore	Front indicators rubber cap
5	022.048.00	1	Lampadina 12 V - 5-21 W	12 V - 5-21 W bulb
6	019.128.00	1	Indicatore posteriore dx	R/h rear indicator
7	019.129.00	1	Indicatore posteriore sx	L/h rear indicator
8	019.127.00	1	Indicatore anteriore dx	R/h front indicator
9	022.106.00	4	Lampadina 12 V - 10 W	12 V - 10 W bulb
10	019.130.00	1	Indicatore anteriore sx	L/h front indicator
11	167.077.00	4	Fascetta cablaggio	Clamp
12	022.101.00	2	Lampadina 12 V - 35 W - H8	12 V - 35 W - H8 bulb
13	015.070.00	2	Faro anteriore	Head light assy
14	075.010.00	2	Gommino supporto faro	Head lamp bracket grommet
15	071.913.03	1	Supporto fari anteriore	Head lamp bracket
16	190.004.00	1	Vite regolazione faro	Head lamp adjusting screw
17	147.184.14	1	Molla regolazione faro	Head lamp adjusting spring
18	184.157.00	2	Vite fanale posteriore	Screw
19	184.007.00	1	Prestola	Clip
20	017.447.00	1	Cablaggio faro anteriore	Head lamp wiring harness
21	190.004.00	8	Vite telaio faro	Screw
22	016.098.00	1	Vetro fanale posteriore	Rear light lens
23			NON FORNIBILE	NOT AVAILABLE
24			NON FORNIBILE	NOT AVAILABLE
25			NON FORNIBILE	NOT AVAILABLE
26			NON FORNIBILE	NOT AVAILABLE

Nr.	Codice	Q.tà	Descrizione	Description

TORNA ALL'INDICE

F12 R 50 - LC 2D - KAT EURO 2
Impianto elettrico
Electrical parts

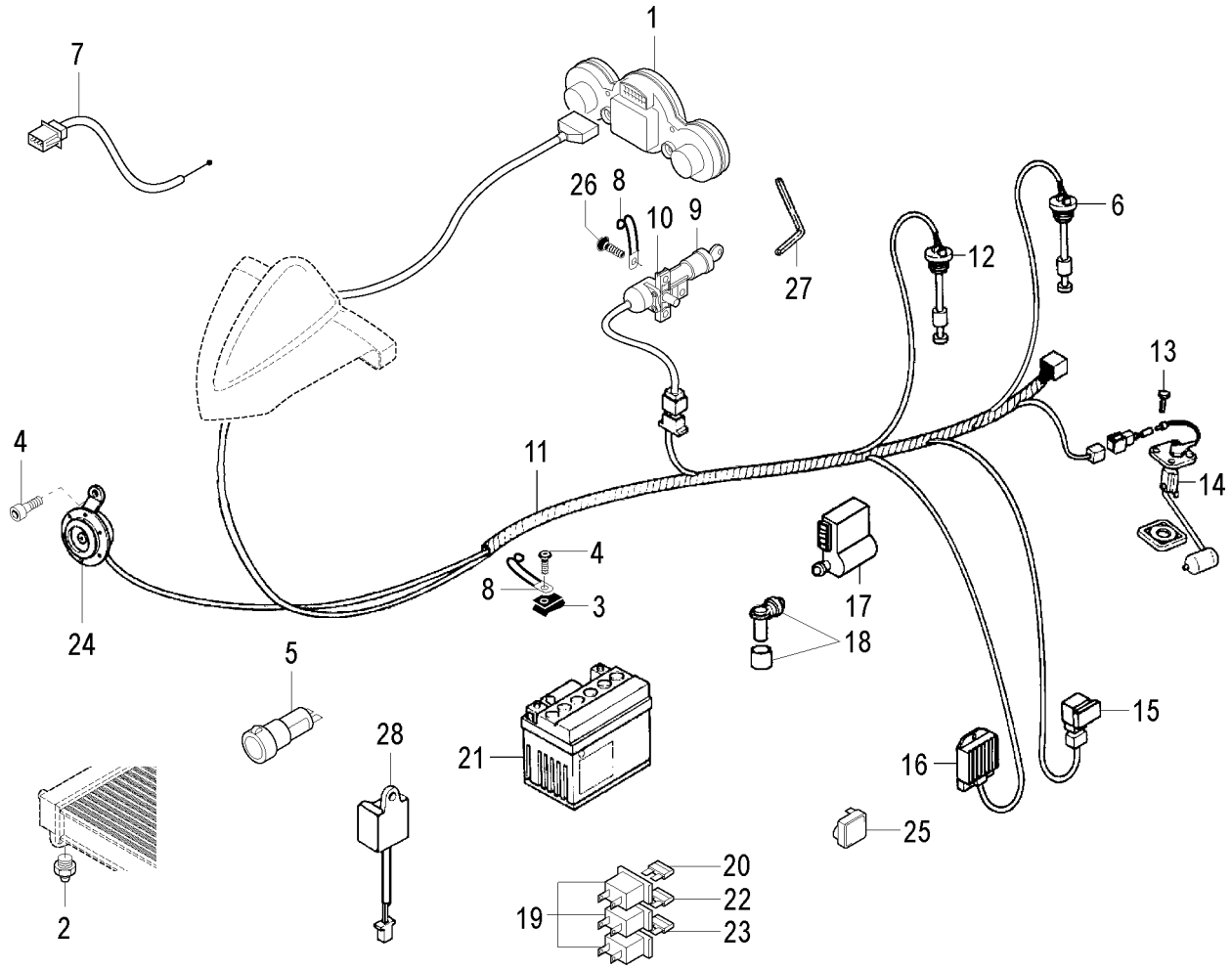

TORNA ALL'INDICE

F12 R 50 - LC 2D - KAT EURO 2
Impianto elettrico
Electrical parts

Nr.	Codice	Q.tà	Descrizione	Description
1	196.210.00	1	Cruscotto completo	Dashboard assy
2	021.013.00	1	Sonda temperatura acqua	Water temperature sender
3	184.201.00	1	Prestola M6	Clip M6
4	184.359.00	2	Vite claxon	Screw
5	025.028.00	1	Presa di corrente 12 V	12 V outlet
6	093.100.00	1	Interruttore riserva benzina	Fuel tank gauge
7	021.024.00	1	Sonda temperatura aria	Air temperatur sender
8	167.039.00	2	Fascetta cablaggio	Clamp
9	071.163.00	1	Ghiera serratura avviamento	Ignition lock rim
10	090.082.00	1	Serratura avviamento	Ignition barrel
11	017.446.00	1	Cablaggio centrale	Main wiring harness
12	093.099.00	1	Sonda livello olio	Oil level gauge
13	184.009.00	4	Viti fissaggio sonda benzina	Fixing screw
14	093.101.00	1	Sonda livello benzina	Fuel level gauge
15	025.015.00	1	Relais	Relay
16	026.026.00	1	Regolatore di tensione	Regulator
17	024.110.00	1	Centralina elettronica CDI	CDI unit
18	073.007.00	1	Pipetta candela c/cappuccio	Spark plug cap
19	025.032.00	3	Portafusibile	Fuse holder
20	025.010.00	1	Fusibile 10 A	10 A fuse
21	074.021.00	1	Batteria 12 V - 5 Ah	12 V - 5 Ah battery
22	025.022.00	1	Fusibile 7,5 A	7,5 A fuse
23	025.030.00	1	Fusibile 5 A	5 A fuse
24	018.081.00	1	Avvisatore acustico	Horn
25	025.023.00	1	Intermittenza	Flasher unit
26	184.368.00	3	Vite antimanomissione	Antitampering screw
27	086.014.00	2	Chiave vite antimanomissione	Antitampering screw spanner
28	024.111.00	1	Choke controller	Choke controller

Nr.	Codice	Q.tà	Descrizione	Description

TORNA ALL'INDICE

F12 R 50 - LC 2D - KAT EURO 2
Gruppo aspirazione
Intake assembly

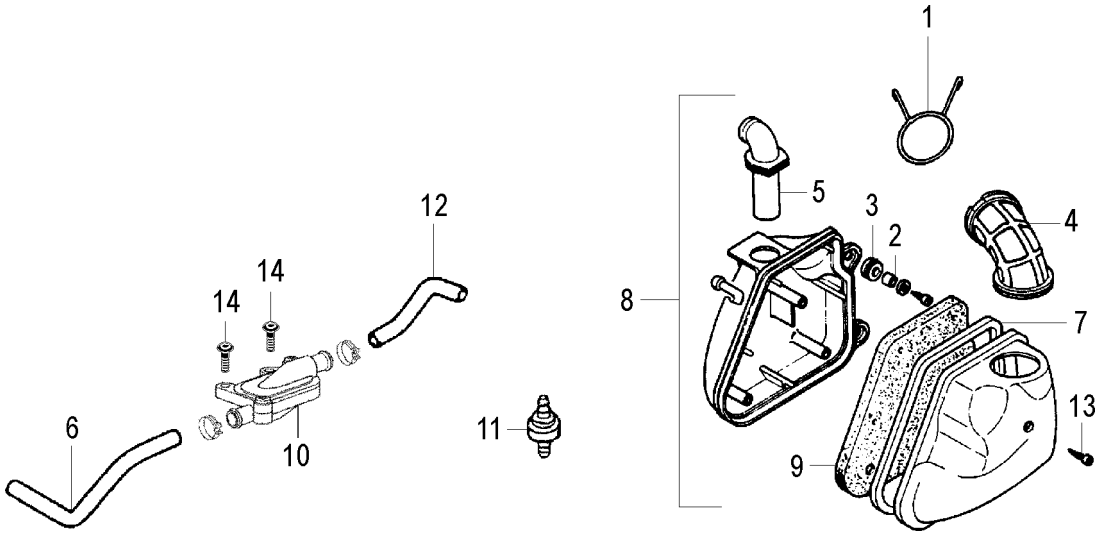

TORNA ALL'INDICE

F12 R 50 - LC 2D - KAT EURO 2
Gruppo aspirazione
Intake assembly

Nr.	Codice	Q.tà	Descrizione	Description
1	147.082.13	1	Molla manicotto aspirazione	Air box hose spring
2	150.043.00	2	Distanziale	Spacer
3	080.002.00	2	Gommino	Grommet
4	076.013.00	1	Manicotto aspirazione grande	Air box/carb. sleeve
5	076.012.00	1	Manicotto aspirazione piccolo	Airbox intake sleeve
6	180.099.00	1	Tubo (valvola - marmitta)	Hose (air valve - exhaust)
7	072.056.00	1	Guarnizione cassetta filtro	Gasket
8	066.058.03	1	Cassetta filtro completa	Air box assy
9	066.045.00	1	Filtro aria	Air filter
10	094.023.00	1	Valvola aria AIS	AIS air valve
11	094.026.00	1	Filtro	Filter
12	180.051.02	1	Tubo (valvola - filtro)	Hose (air valve - filter)
13	184.390.00	3	Vite cassetta filtro	Screw
14	184.353.00	2	Vite valvola AIS	Screw

Nr.	Codice	Q.tà	Descrizione	Description

TORNA ALL'INDICE

F12 R 50 - LC 2D - KAT EURO 2
Gruppo scarico
Exhaust assembly

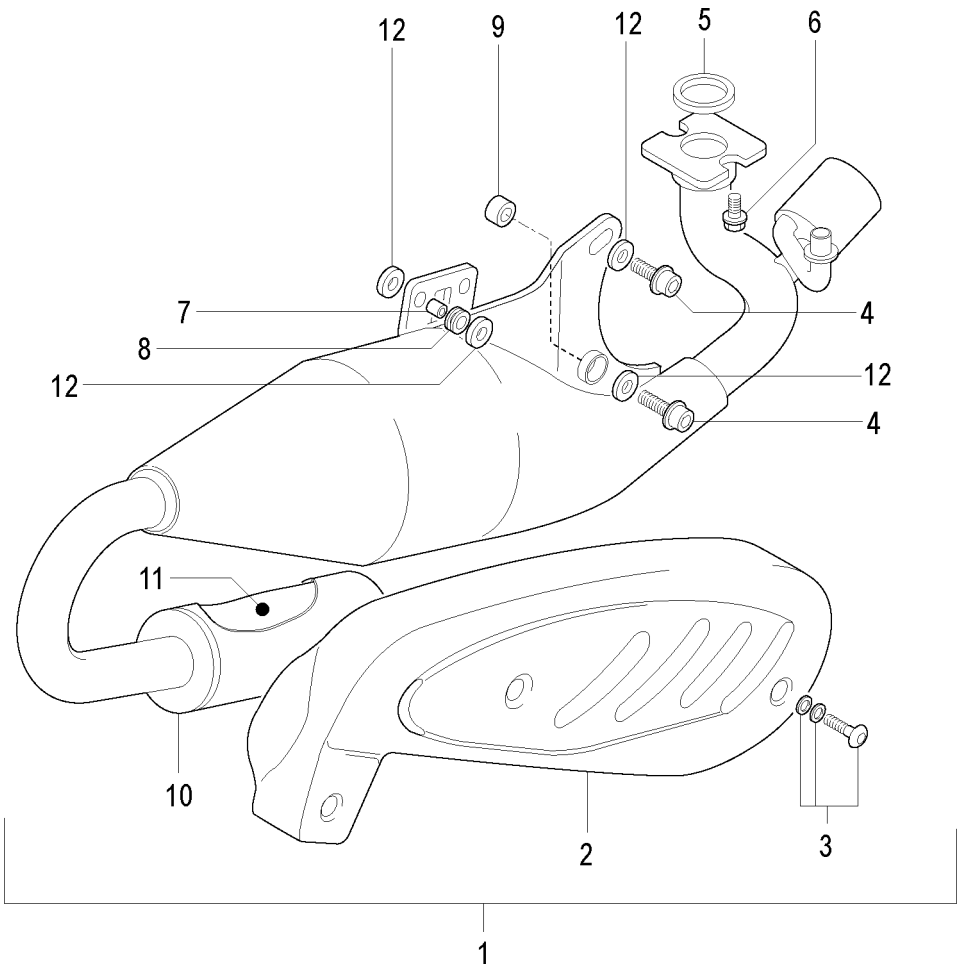

TORNA ALL'INDICE

F12 R 50 - LC 2D - KAT EURO 2

Gruppo scarico
Exhaust assembly

Nr.	Codice	Q.tà	Descrizione	Description
1	165.239.99	1	Marmitta completa catalitica	Kat-exhaust assy
2	071.341.03	1	Protezione marmitta	Heat shield
3	184.133.00	1	Kit viti fissaggio protezione	Fixing screw set
4	184.038.13	2	Vite fissaggio marmitta	Exhaust fixing screw
5	072.053.00	1	Guarnizione scarico	Exhaust gasket
6	184.006.00	2	Vite fissaggio marmitta	Exhaust fixing screw
7	150.043.00	2	Distanziale	Spacer
8	080.002.00	2	Gommino	Grommet
9	075.024.00	1	Silentblock marmitta	Exhaust silentblock
10	166.042.08	1	Silenziatore completo kat	Kat-silencer assy
11	300.325.00	1	Filtro silenziatore	Silencer filter
12	072.087.00	4	Rondella speciale	Washer

Nr.	Codice	Q.tà	Descrizione	Description

TORNA ALL'INDICE

F12 R 50 - LC 2D - KAT EURO 2
Sospensione anteriore & posteriore
Front & rear suspension

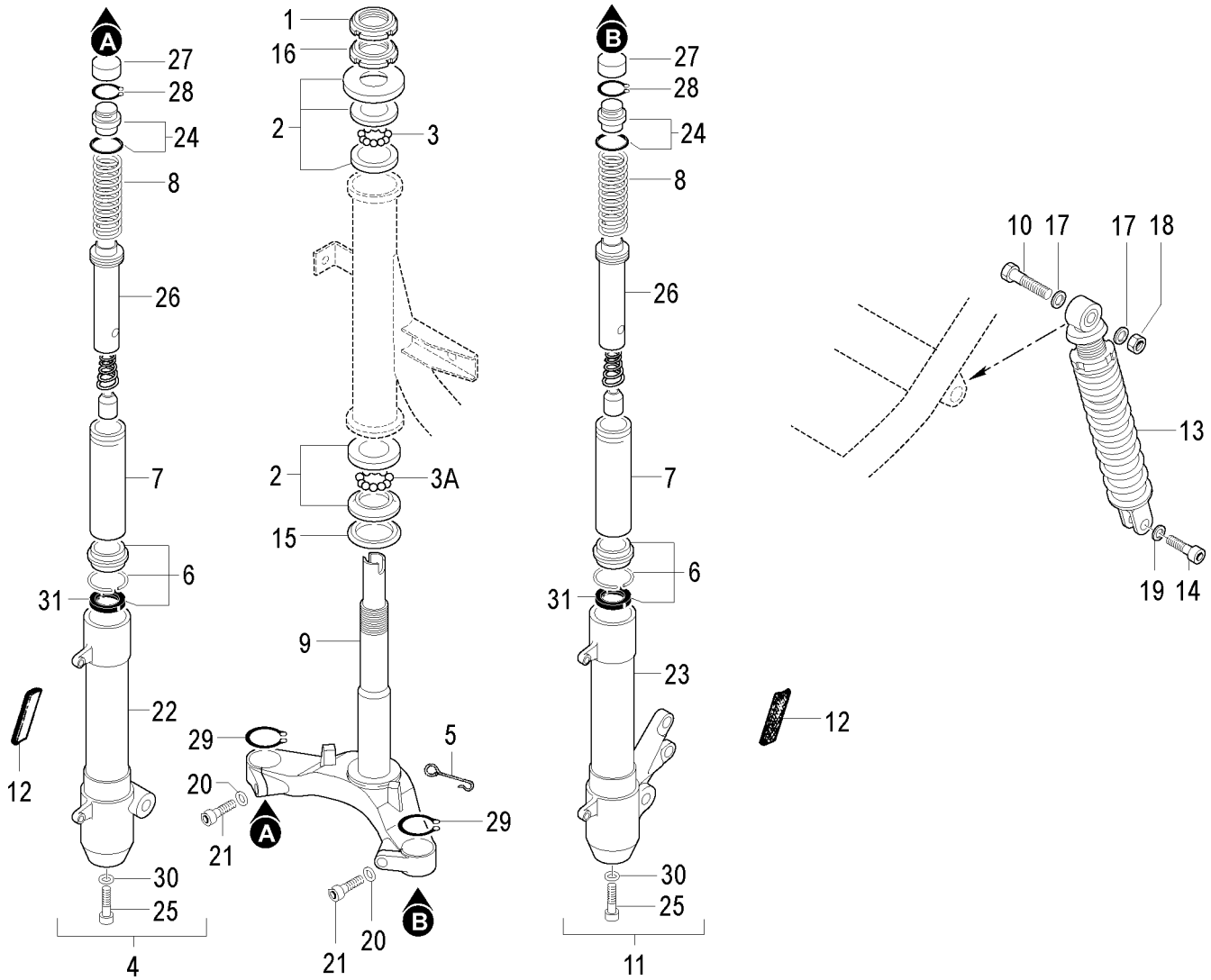

TORNA ALL'INDICE

F12 R 50 - LC 2D - KAT EURO 2
Sospensione anteriore & posteriore
Front & rear suspension

Nr.	Codice	Q.tà	Descrizione	Description
1	185.009.13	1	Ghiera autobloccante	Steering head nut
2	104.030.00	1	Serie sterzo	Steering head cap set
3	120.261.00	22	Sfere superiori 3/16	Steering ball cages 3/16 (upper)
3A	120.378.00	19	Sfere inferiori 1/4	Steering ball cages 1/4 (lower)
4	120.564.00	1	Portaruota completo dx	R/h fork leg assy
5	147.113.13	1	Molla trasmissione idraulica	Hydarulic hose spring
6	120.569.00	2	Kit parapolvere-paraolio-gommini	Fork bush-oil seal kit
7	120.563.00	2	Canna dx + sx	R/h-l/h tube
8	120.562.00	2	Molla forcella	R/h-l/h tube spring
9	120.558.00	1	Gruppo trapezio	Bottom yoke
10	184.033.13	1	Vite ammortizzatore superiore	Fixing screw (upper)
11	120.565.00	1	Portaruota completo sx	L/h fork leg assy
12	071.275.00	2	Catadiottro	Reflector
13	010.077.08	1	Ammortizzatore	Rear shock absorber
14	184.038.13	1	Vite ammortizzatore inferiore	Fixing screw (lower)
15	072.094.00	1	Parapolvere inferiore forcella	Dust seal (lower)
16	185.023.13	1	Ghiera di bloccaggio	Steering nut
17	184.094.13	2	Rondella	Washer
18	184.263.14	1	Dado	Nut
19	184.053.13	1	Rondella	Washer
20	120.575.00	2	Rondella	Washer
21	120.576.00	2	Vite trapezio	Screw
22			**NON FORNIBILE**	**NOT AVAILABLE**
23			**NON FORNIBILE**	**NOT AVAILABLE**
24	120.568.00	2	Gruppo tappo	Plug set
25	184.248.01	2	Vite base gamba	Screw
26	120.570.00	2	Stelo pompante	Piston tube
27	120.571.00	2	Protezione tubo	Protection
28	120.572.00	2	Seeger tappo	Seeger
29	120.573.00	2	Seeger canna forcella	Seeger
30	120.574.00	2	Rondella base gamba	Washer
31	120.152.00	2	Paraolio forcella	Fork oil seal
- -	013.065.50	1	Forcella completa	Front fork assy

TORNA ALL'INDICE

F12 R 50 - LC 2D - KAT EURO 2

Ruota anteriore & impianto frenante (fino a telaio n° 82015882)
Front wheel & brake system (to frame n° 82015882)

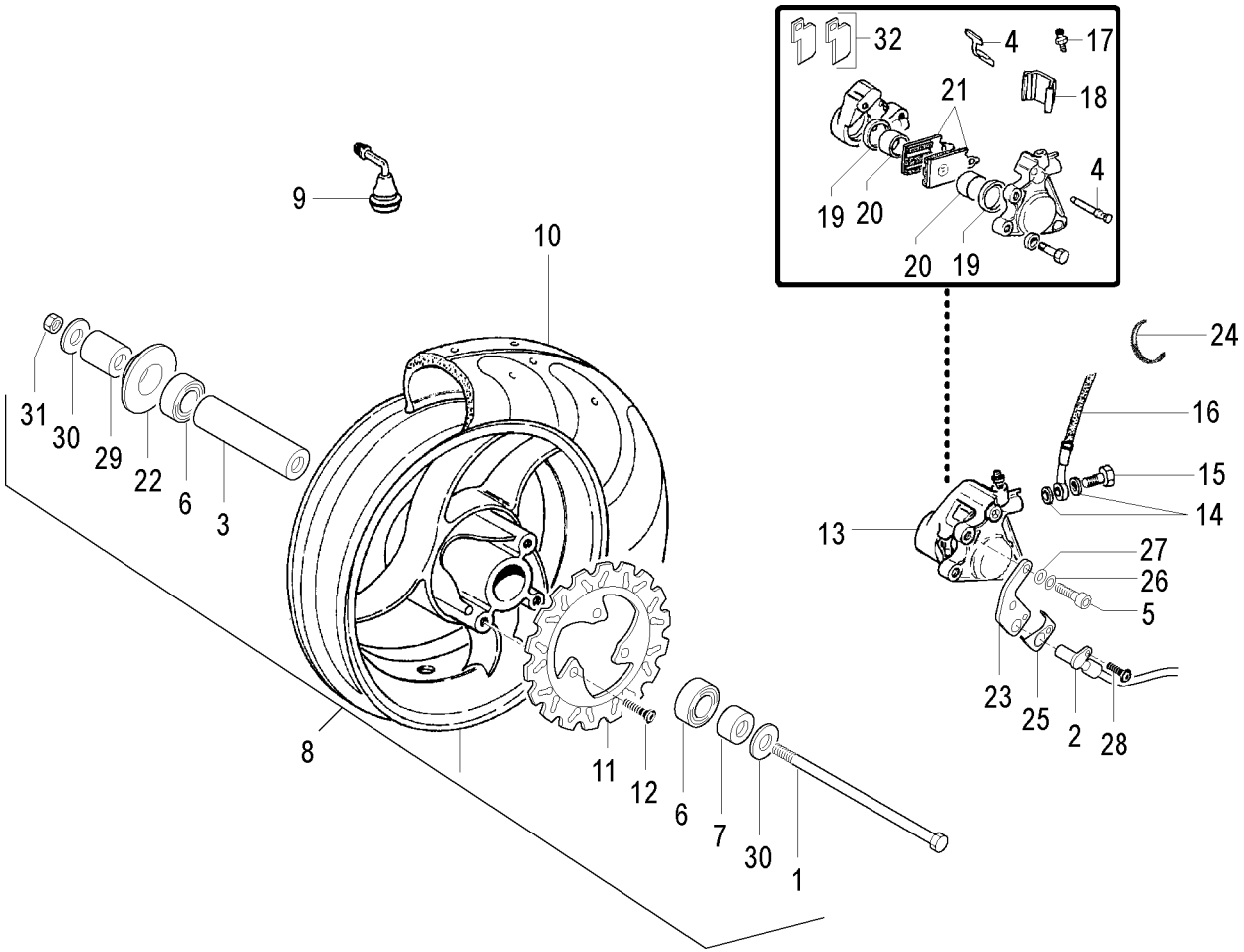

TORNA ALL'INDICE

F12 R 50 - LC 2D - KAT EURO 2

Ruota anteriore & impianto frenante (fino a telaio n° 82015882)
Front wheel & brake system (to frame n° 82015882)

Nr.	Codice	Q.tà	Descrizione	Description
1	119.689.00	1	Perno ruota	Front wheel spindle
2	178.187.00	1	Rinvio contakm elettronico Hall	Hall speedo drive
3	119.695.00	1	Distanziale interno cuscinetti	Spacer bearing
4	119.457.00	1	Kit perno + molla	Support pads set
5	184.038.13	2	Vite fissaggio pinza freno	Screw
6	119.694.00	2	Cuscinetto	Bearing
7	119.691.00	1	Distanziale lato disco freno	Brake disc spacer
8	109.089.03	1	Ruota anteriore	Front wheel
9	094.008.00	1	Valvola tubeless	Wheel valve
10	050.072.00	1	Copertura 130/60 - 13 tubeless	Tyre 130/60 - 13 tubeless
11	119.688.00	1	Disco freno	Front brake disc
12	184.284.13	3	Vite fissaggio disco	Brake disc mounting screw
13	031.019.05	1	Pinza freno	Front brake caliper
14	190.006.00	2	Rasamento	Copper banjo washer
15	150.024.14	1	Vite trasmissione idraulica	Banjo bolt
16	033.074.00	1	Trasmissione idraulica	Front brake hose
17	119.436.00	1	Vite spurgo	Screw
18	119.434.00	1	Cuffia	Brake pad cover
19	119.440.00	1	Serie anelli di tenuta	Seal ring set
20	119.435.00	2	Pistone pinza	Front brake piston
21	119.502.00	2	Pastiglie freno	Brake pads set
22	071.711.07	1	Parapolvere cuscinetto	Bearing dust seal
23	310.907.00	1	Supporto sensore Hall	Hall sensor bracket
24	167.062.00	3	Fascetta sensore Hall	Hall sensor clamp
25	071.939.00	1	Coperchio sensore Hall	Hall sensor cover
26	184.053.13	2	Rondella	Washer
27	184.329.13	2	Rondella	Washer
28	184.255.15	1	Vite fissaggio sensore	Hall sensor fixing screw
29	119.690.00	1	Distanziale lato rinvio	Speedo drive spacer
30	119.696.00	2	Rondella ruota	Washer
31	184.263.14	1	Dado ruota	Nut
32	119.657.00	1	Kit piastrine pinza freno	Brake caliper plate kit

TORNA ALL'INDICE

F12 R 50 - LC 2D - KAT EURO 2

Ruota anteriore & impianto frenante (da telaio n° 82015883)
Front wheel & brake system (from frame n° 82015883)

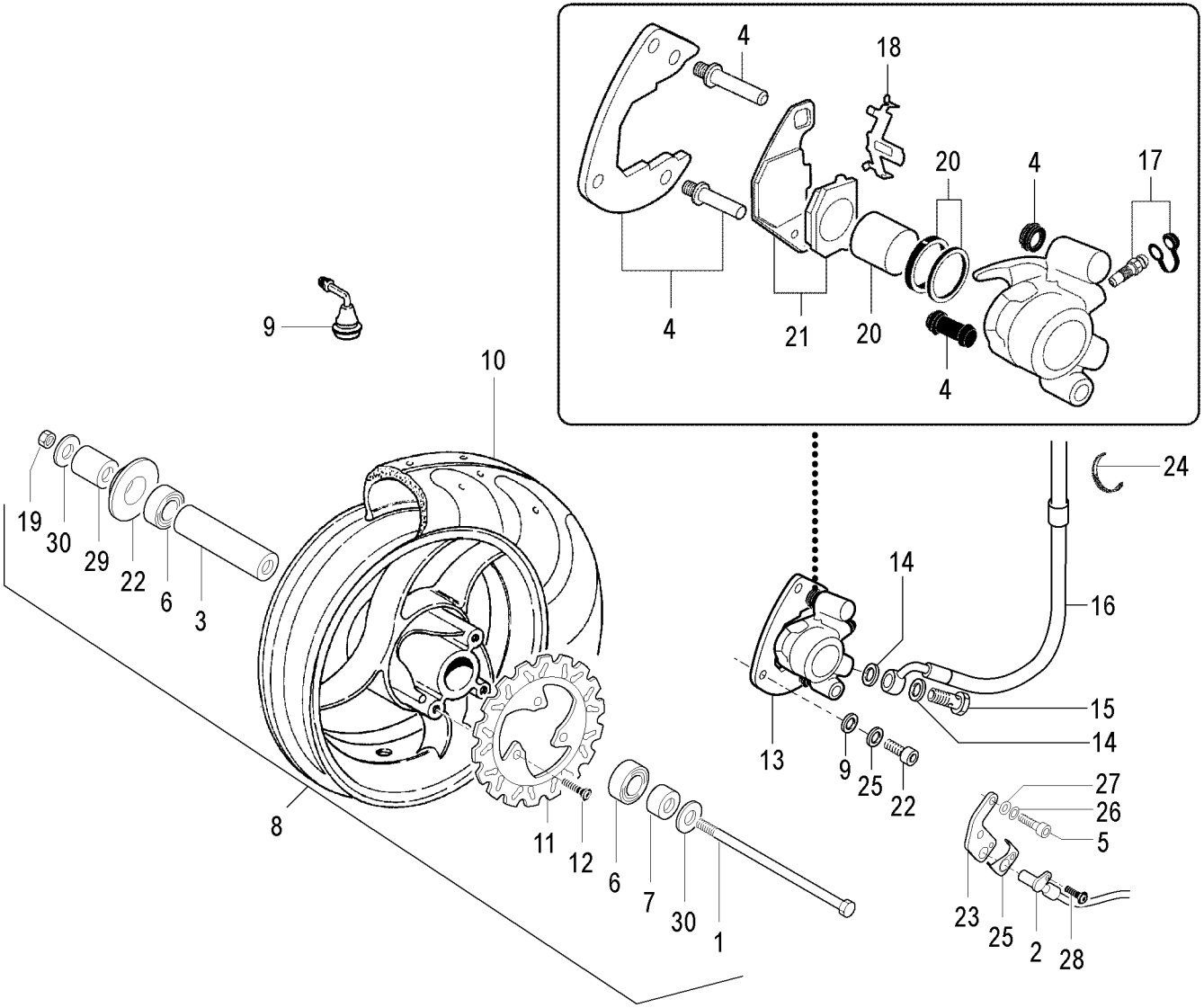

F12 R 50 - LC 2D - KAT EURO 2

Ruota anteriore & impianto frenante (da telaio n° 82015883)
Front wheel & brake system (from frame n° 82015883)

Nr.	Codice	Q.tà	Descrizione	Description
1	119.689.00	1	Perno ruota	Front wheel spindle
2	178.187.00	1	Rinvio contakm elettronico Hall	Hall speedo drive
3	119.695.00	1	Distanziale interno cuscinetti	Spacer bearing
4	119.727.00	1	Kit staffe pinza	Bracket pads set
5	184.038.13	2	Vite fissaggio pinza freno	Screw
6	119.694.00	2	Cuscinetto	Bearing
7	119.691.00	1	Distanziale lato disco freno	Spacer front brake
8	109.089.03	1	Ruota anteriore	Front wheel
9	094.008.00	1	Valvola tubeless	Wheel valve
10	050.072.00	1	Copertura 130/60 - 13 tubeless	Tyre 130/60 - 13 tubeless
11	119.688.00	1	Disco freno	Front brake disc
12	184.284.13	3	Vite fissaggio disco	Brake disc mounting screw
13	031.054.08	1	Pinza freno	Front brake caliper
14	190.006.00	2	Rasamento	Copper banjo washer
15	150.024.14	1	Vite trasmissione idraulica	Banjo bolt
16	033.085.00	1	Trasmissione idraulica	Front brake hose
17	119.701.00	1	Vite spurgo	Screw
18	119.722.00	1	Kit molle pinza	Spring pad set
19	184.263.14	1	Dado ruota	Nut
20	119.720.00	2	Pistoncini pinza + anelli	Brake pistons & seal ring set
21	119.725.00	2	Pastiglie freno	Brake pads set
22	071.711.07	1	Parapolvere cuscinetto	Bearing dust seal
23	310.907.00	1	Supporto sensore Hall	Hall sensor bracket
24	167.062.00	3	Fascetta sensore Hall	Hall sensor clamp
25	071.939.00	1	Coperchio sensore Hall	Hall sensor cover
26	184.053.13	2	Rondella	Washer
27	184.329.13	2	Rondella	Washer
28	184.255.15	1	Vite fissaggio sensore	Hall sensor fixing screw
29	119.690.00	1	Distanziale lato rinvio	Spacer speedo drive
30	119.696.00	2	Rondella ruota	Washer

Nr.	Codice	Q.tà	Descrizione	Description

TORNA ALL'INDICE

F12 R 50 - LC 2D - KAT EURO 2

Ruota anteriore & impianto frenante (da telaio n° 82017822)

Front wheel & brake system (from frame n° 82017822)

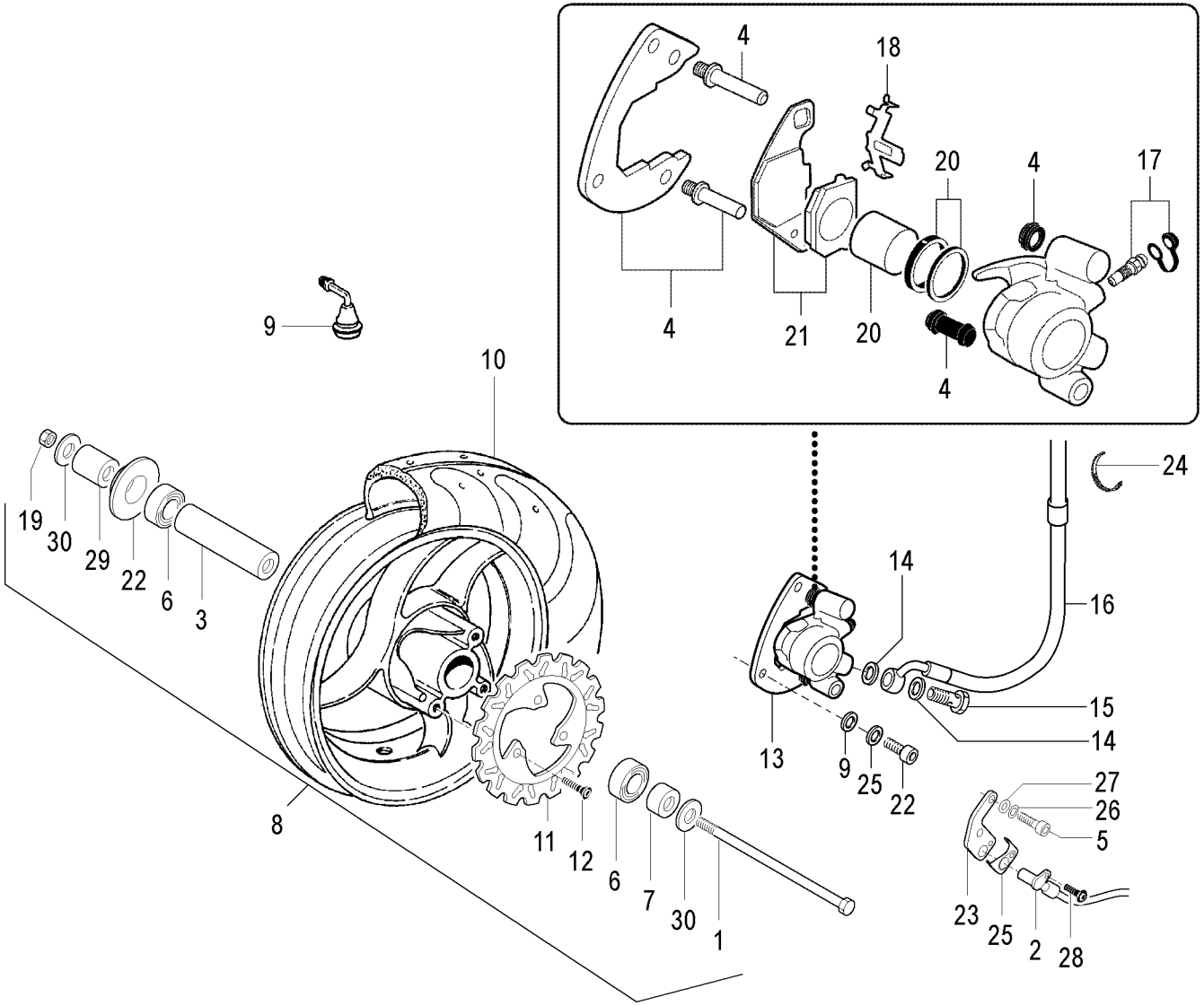

F12 R 50 - LC 2D - KAT EURO 2

Ruota anteriore & impianto frenante (da telaio n° 82017822)

Front wheel & brake system (from frame n° 82017822)

Nr.	Codice	Q.tà	Descrizione	Description
1	190.092.13	1	Perno ruota	Front wheel spindle
2	178.187.00	1	Rinvio contakm elettronico Hall	Hall speedo drive
3	119.695.00	1	Distanziale interno cuscinetti	Spacer bearing
4	119.727.00	1	Kit staffe pinza	Bracket pads set
5	184.038.13	2	Vite fissaggio pinza freno	Screw
6	119.694.00	2	Cuscinetto	Bearing
7	150.440.13	1	Distanziale lato disco freno	Spacer front brake
8	109.100.03	1	Ruota anteriore	Front wheel
9	094.008.00	1	Valvola tubeless	Wheel valve
10	050.072.00	1	Copertura 130/60 - 13 tubeless	Tyre 130/60 - 13 tubeless
11	119.732.00	1	Disco freno	Front brake disc
12	184.284.13	3	Vite fissaggio disco	Brake disc mounting screw
13	031.054.08	1	Pinza freno	Front brake caliper
14	190.006.00	2	Rasamento	Copper banjo washer
15	150.024.14	1	Vite trasmissione idraulica	Banjo bolt
16	033.085.00	1	Trasmissione idraulica	Front brake hose
17	119.701.00	1	Vite spurgo	Screw
18	119.722.00	1	Kit molle pinza	Spring pad set
19	184.263.14	1	Dado ruota	Nut
20	119.720.00	2	Pistoncini pinza + anelli	Brake pistons & seal ring set
21	119.725.00	2	Pastiglie freno	Brake pads set
22	071.711.07	1	Parapolvere cuscinetto	Bearing dust seal
23	310.907.00	1	Supporto sensore Hall	Hall sensor bracket
24	167.062.00	3	Fascetta sensore Hall	Hall sensor clamp
25	071.939.00	1	Coperchio sensore Hall	Hall sensor cover
26	184.053.13	2	Rondella	Washer
27	184.329.13	2	Rondella	Washer
28	184.255.15	1	Vite fissaggio sensore	Hall sensor fixing screw
29	150.439.13	1	Distanziale lato rinvio	Spacer speedo drive
30	119.696.00	2	Rondella ruota	Washer

Nr.	Codice	Q.tà	Descrizione	Description

TORNA ALL'INDICE

F12 R 50 - LC 2D - KAT EURO 2

Ruota posteriore & impianto frenante (fino a telaio n° 82015882)
Rear wheel & brake system (to frame n° 82015882)

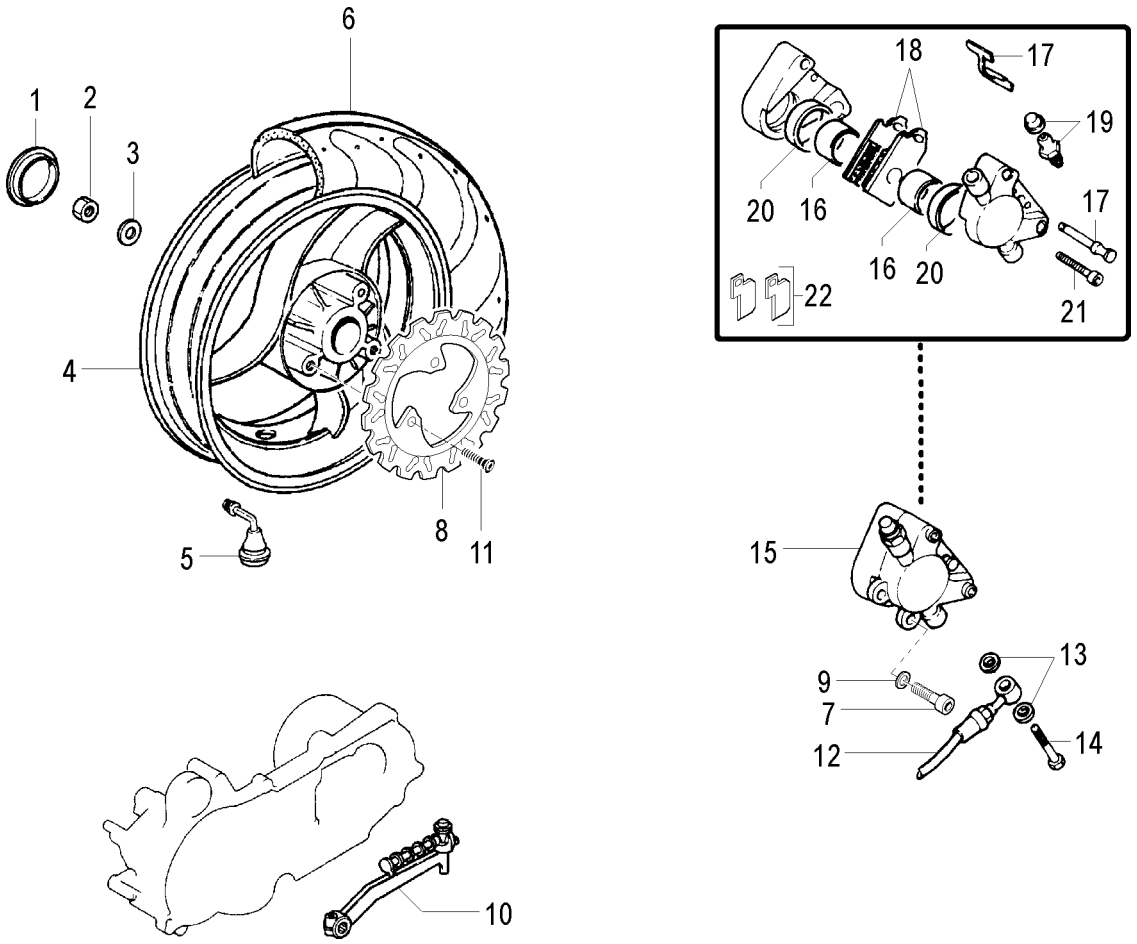

TORNA ALL'INDICE

F12 R 50 - LC 2D - KAT EURO 2

Ruota posteriore & impianto frenante (fino a telaio n° 82015882)
Rear wheel & brake system (to frame n° 82015882)

Nr.	Codice	Q.tà	Descrizione	Description
1	071.198.03	1	Tappo ruota	Hub cap
2	185.010.00	1	Dado ruota	Rear wheel nut
3	119.224.00	1	Rondella	Washer
4	110.117.03	1	Ruota posteriore	Rear wheel
5	094.008.00	1	Valvola tubeless	Wheel valve
6	050.073.00	1	Copertura 140/60 - 13 tubeless	Tyre 140/60 - 13 tubeless
7	184.248.01	2	Vite fissaggio pinza freno	Screw
8	119.688.00	1	Disco freno	Disc brake
9	184.053.13	2	Rondella	Washer
10	081.009.03	1	Leva messa in moto	Kick starter lever
11	184.284.13	3	Vite fissaggio disco freno	Disc brake fixing screw
12	033.073.00	1	Trasmissione idraulica	Brake hose
13	190.006.00	2	Rasamento	Copper banjo washer
14	150.024.14	1	Vite trasmissione idraulica	Brake hose screw
15	031.022.05	1	Pinza freno	Rear disc caliper
16	119.462.00	1	Kit pistoncini	Piston kit
17	119.459.00	1	Kit perno + molla	Bolt & clip set
18	119.502.00	1	Pastiglie freno	Brake pads
19	119.279.00	1	Vite spurgo	Screw
20	119.460.00	1	Kit anelli di tenuta	Seal ring set
21	184.248.01	2	Viti unione corpo pinza	Screw
22	119.657.00	1	Kit piastrine pinza freno	Brake caliper plate kit

Nr.	Codice	Q.tà	Descrizione	Description

TORNA ALL'INDICE

F12 R 50 - LC 2D - KAT EURO 2

Ruota posteriore & impianto frenante (da telaio n° 82015883)
Rear wheel & brake system (from frame n° 82015883)

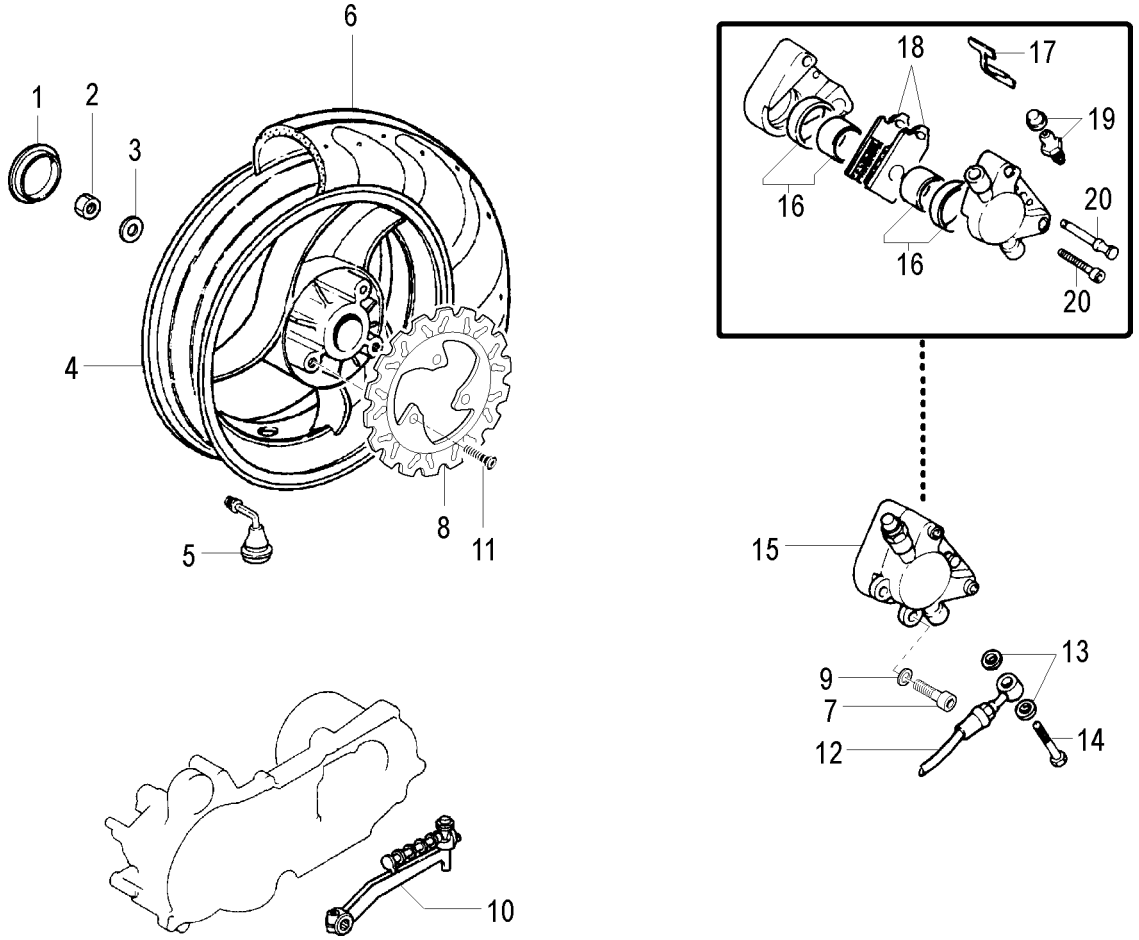

TORNA ALL'INDICE

F12 R 50 - LC 2D - KAT EURO 2

Ruota posteriore & impianto frenante (da telaio n° 82015883)

Rear wheel & brake system (from frame n° 82015883)

Nr.	Codice	Q.tà	Descrizione	Description
1	071.198.03	1	Tappo ruota	Hub cap
2	185.010.00	1	Dado ruota	Rear wheel nut
3	119.224.00	1	Rondella	Washer
4	110.117.03	1	Ruota posteriore	Rear wheel
5	094.008.00	1	Valvola tubeless	Wheel valve
6	050.073.00	1	Copertura 140/60 - 13 tubeless	Tyre 140/60 - 13 tubeless
7	184.248.01	2	Vite fissaggio pinza freno	Screw
8	119.688.00	1	Disco freno	Disc brake
9	184.053.13	2	Rondella	Washer
10	081.009.03	1	Leva messa in moto	Kick starter lever
11	184.284.13	3	Vite fissaggio disco freno	Disc brake fixing screw
12	033.086.00	1	Trasmissione idraulica	Brake hose
13	190.006.00	2	Rasamento	Copper banjo washer
14	150.024.14	1	Vite trasmissione idraulica	Brake hose screw
15	031.055.08	1	Pinza freno	Rear disc caliper
16	119.730.00	1	Kit pistoncini + anelli	Piston & seal kit
17	119.729.00	1	Kit molla pinza	Spring set
18	119.728.00	1	Pastiglie freno	Brake pads
19	119.701.00	1	Vite spurgo	Screw
20	119.731.00	2	Kit perni pinza	Pivot kit

Nr.	Codice	Q.tà	Descrizione	Description

TORNA ALL'INDICE

F12 R 50 - LC 2D - KAT EURO 2

Ruota posteriore & impianto frenante (da telaio n° 82017822)

Rear wheel & brake system (from frame n° 82017822)

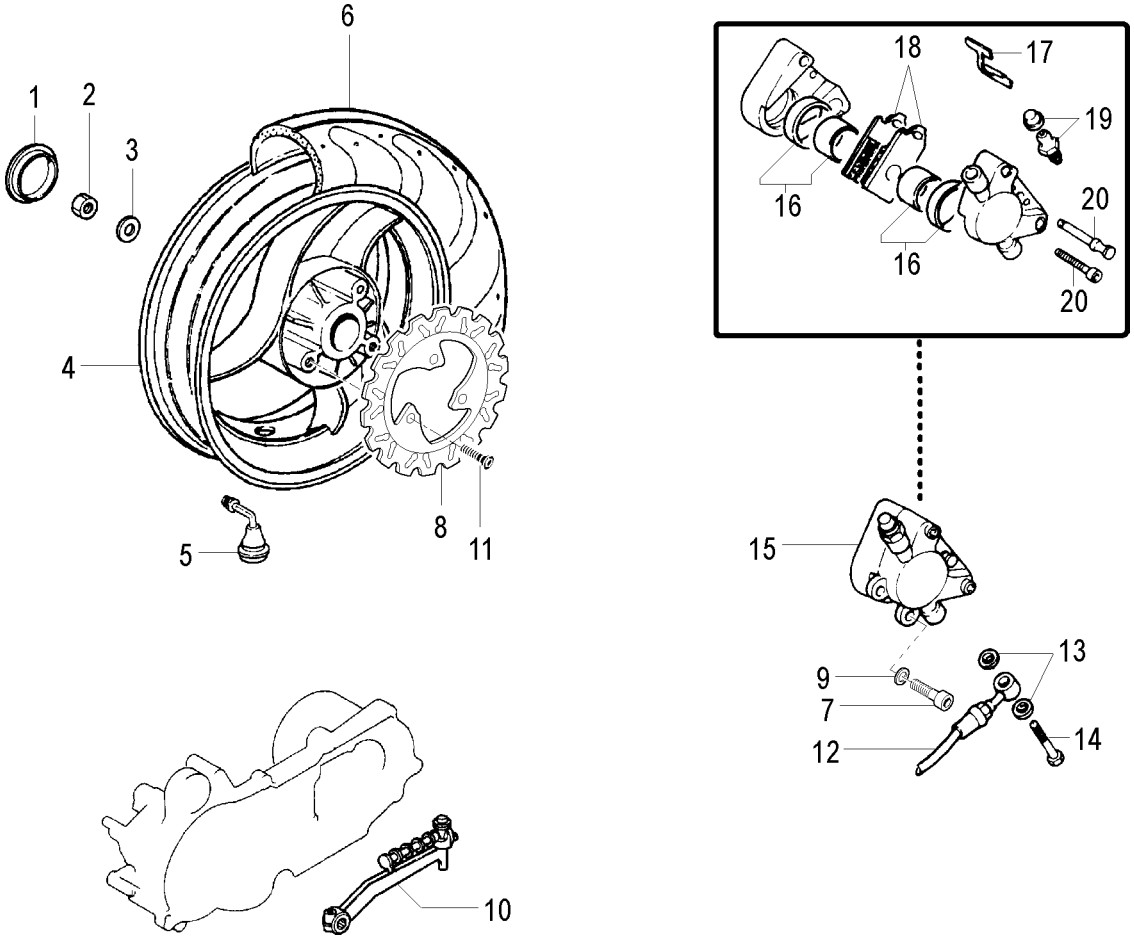

TORNA ALL'INDICE

F12 R 50 - LC 2D - KAT EURO 2

Ruota posteriore & impianto frenante (da telaio n° 82017822)

Rear wheel & brake system (from frame n° 82017822)

Nr.	Codice	Q.tà	Descrizione	Description
1	071.198.03	1	Tappo ruota	Hub cap
2	185.010.00	1	Dado ruota	Rear wheel nut
3	119.224.00	1	Rondella	Washer
4	110.134.03	1	Ruota posteriore	Rear wheel
5	094.008.00	1	Valvola tubeless	Wheel valve
6	050.073.00	1	Copertura 140/60 - 13 tubeless	Tyre 140/60 - 13 tubeless
7	184.248.01	2	Vite fissaggio pinza freno	Screw
8	119.732.00	1	Disco freno	Disc brake
9	184.053.13	2	Rondella	Washer
10	081.009.03	1	Leva messa in moto	Kick starter lever
11	184.284.13	3	Vite fissaggio disco freno	Disc brake fixing screw
12	033.086.00	1	Trasmissione idraulica	Brake hose
13	190.006.00	2	Rasamento	Copper banjo washer
14	150.024.14	1	Vite trasmissione idraulica	Brake hose screw
15	031.055.08	1	Pinza freno	Rear disc caliper
16	119.730.00	1	Kit pistoncini + anelli	Piston & seal kit
17	119.729.00	1	Kit molla pinza	Spring set
18	119.728.00	1	Pastiglie freno	Brake pads
19	119.701.00	1	Vite spurgo	Screw
20	119.731.00	2	Kit perni pinza	Pivot kit

Nr.	Codice	Q.tà	Descrizione	Description

TORNA ALL'INDICE

F12 R 50 - LC 2D - KAT EURO 2
Colori moto
Colour table

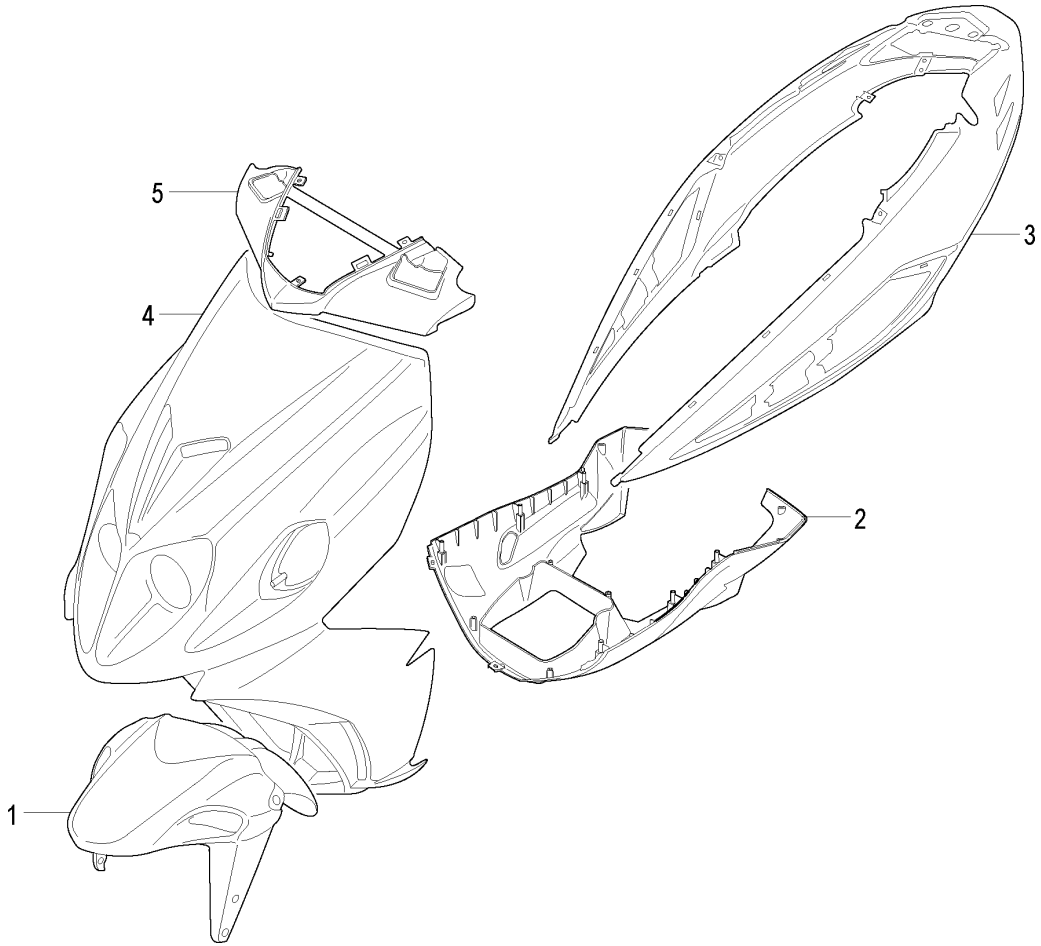

TABELLA COLORI - COLOUR CODES

Colori - Colours

Nº Nr	*Codice Code*	20 Tribal	50 B.Notte-T. D.Blue-T.	51 Capirex	52 Ducati Stoner	53 Ducati Xerox	54 Fantasy	55 Ducati Corse Superbike	56 Ducati Rep. 21 Bayliss	86 Orange	87 A.Lucido B.Silver	93 N.Velvet Velvet B.	98 Titan. Rider
1	055.073.	93	83	93	93	93	93	93	93	93	93	93	93
2	063.280.	72	83	52	52	71	93	71	71	86	87	93	98
3	063.283.	51	94	52	52	53	93	71	72	86	87	93	98
4	066.270.	51	50	52	52	53	93	71	72	86	87	93	98
5	071.932.	72	94	71	71	71	93	71	72	86	87	93	98

Serie marche - Label set

- -	181.482.	- -	01	- -	- -	- -	- -	- -	- -	00	00	01	01
- -	181.487.	00	- -	- -	- -	- -	- -	- -	- -	- -	- -	- -	- -
- -	181.488.	- -	- -	00	- -	- -	- -	- -	- -	- -	- -	- -	- -
- -	181.510.	- -	- -	- -	00	- -	- -	- -	- -	- -	- -	- -	- -
- -	181.513.	- -	- -	- -	- -	00	- -	01	02	- -	- -	- -	- -
- -	181.516.	- -	- -	- -	- -	- -	00	- -	- -	- -	- -	- -	- -

TORNA ALL'INDICE

F12 R 50 - LC 2D - KAT EURO 2
Accessori
Accessories

Nr.	Codice	Q.tà	Descrizione	Description
1	065.140.03	1	Baulone porta casco	Top case
2	173.069.00	1	Portapacco completo	Rear carrier
3	063.293.00	1	Lastra parabrezza	Windscreen glass
4	063.292.00	1	Parabrezza completo	Windscreen
5	018.088.00	1	Antifurto elettronico	Alarm complete
6	018.079.00	1	Radiocomando	Remote control
7	159.104.99	1	Cavalletto laterale	Side stand
- -	065.027.00	1	Coprimoto standard	Standard canvas cover
- -	065.077.00	1	Coprimoto con accessori	Accessoried canvas cover

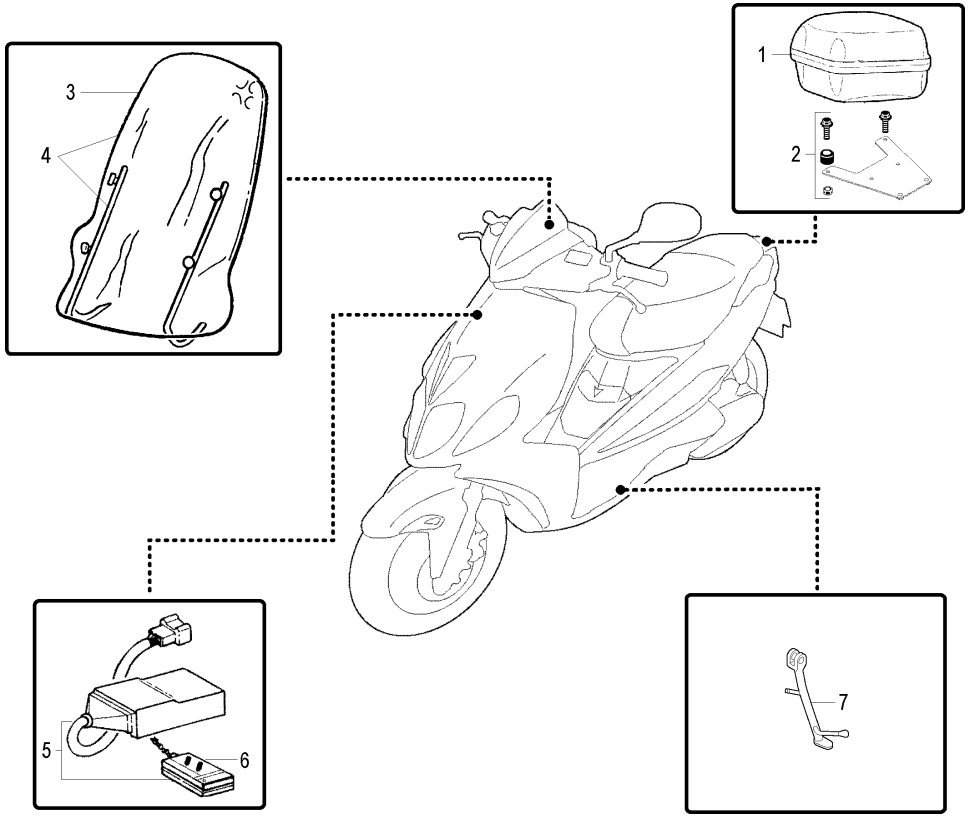

TORNA ALL'INDICE

F12 R 50 - LC 2D - KAT EURO 2
Motore 22 MA
22 MA Engine parts

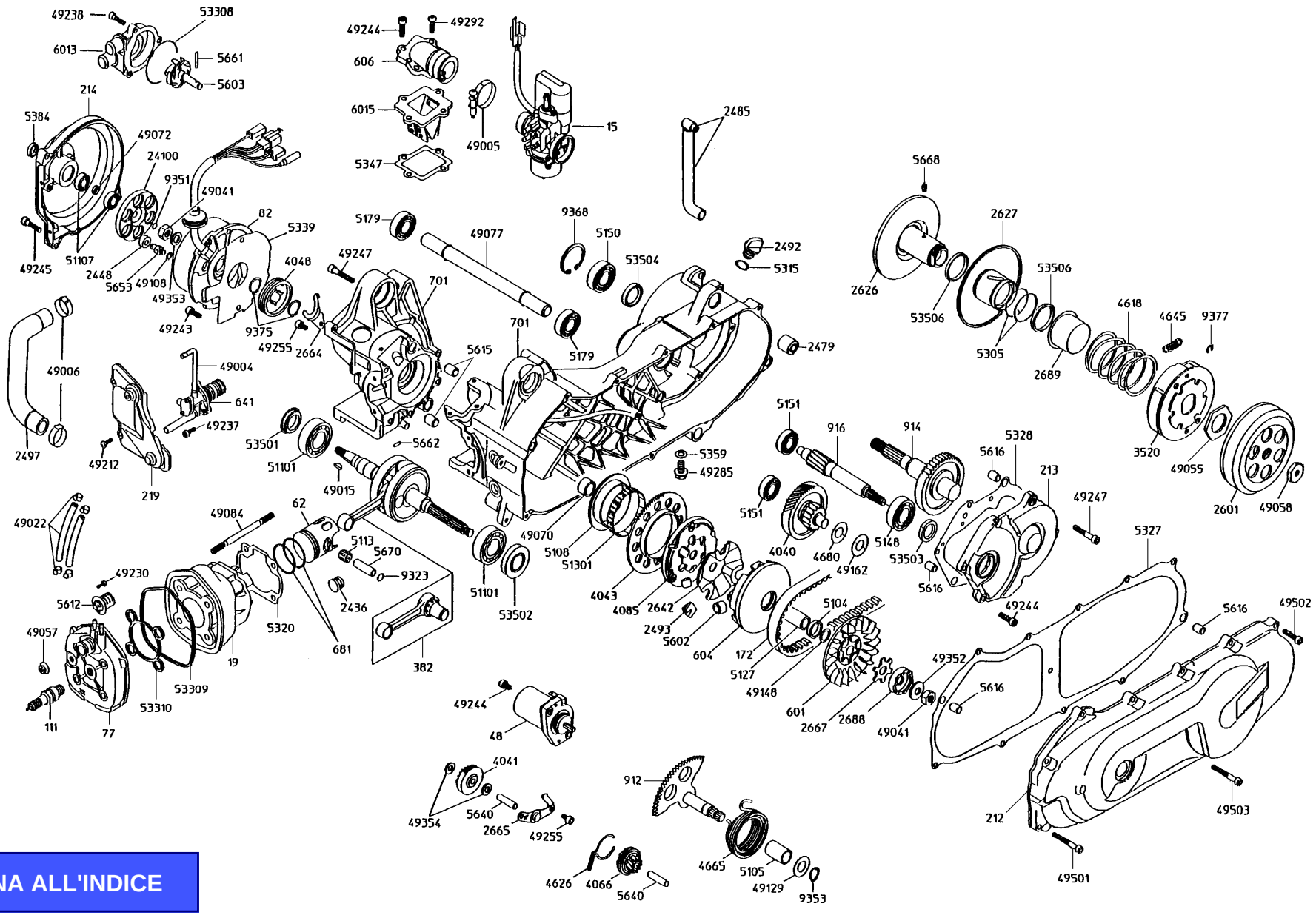

TORNA ALL'INDICE

F12 R 50 - LC 2D - KAT EURO 2
Motore 22 MA
22 MA Engine parts

Nr.	Codice	Q.tà	Descrizione	Description
15	715.117.00	1	Carburatore Gurtner PY 12 / R 456 A	Carburettor Gurtner PY 12 / R 456 A
19	771.172.00	1	Cilindro acqua F12	Cylinder assy
48	024.044.00	1	Motorino avviamento	Starter motor assy
62	771.144.00	1	Pistone Ø 40 acqua	Piston assy Ø 40
77	777.028.00	1	Testa con resche	Head assy
82	782.026.00	1	Volano magnete	Magneto flywheel assy
111	711.008.00	1	Candela con resistore	Spark plug
172	717.014.00	1	Cinghia di trasmissione	V- belt
212	721.055.00	1	Coperchio frizione non ventilato completo	Clutch cover
213	721.056.00	1	Coperchio trasmissione	Gear group cover
214	721.059.00	1	Coperchio lato volano con supporto pompa	Cover
219	721.060.00	1	Coperchio pompa olio con gommini	Oil pump cover
381	771.205.00	1	Imbiellaggio completo	Crankshaft assy
382	771.118.00	1	Biella completa	Connecting rod
601	760.043.00	1	Puleggia anteriore fissa	Primary fixed pulley
604	760.044.00	1	Puleggia anteriore mobile con boccola	Primary pulley
606	760.045.00	1	Collettore aspirazione	Intake manifold
641	764.011.00	1	Pompa olio completa	Oil pump assy
681	771.142.00	1	Serie segmenti Ø 40	Piston ring set Ø 40
701	770.022.00	1	Coppia carter	Crankcase assy
912	701.044.00	1	Albero messa in moto	Kick start shaft
914	701.051.00	1	Albero uscita moto completo Z = 43	Drive shaft assy Z = 43
916	701.046.00	1	Albero trasmissione Z = 13	Gear shaft Z = 13
2436	724.054.00	2	Gommino chiusura fori carter	Rubber cover
2448	724.055.00	3	Gommino perno traino pompa	Grommet
2479	724.075.00	1	Gommino silent-block carter	Rubber
2485	724.052.00	1	Raccordo plastica sfiato olio	Oil breather pipe
2492	724.048.00	1	Tappo alimentazione olio	Oil plug
2493	724.049.00	3	Tassello di traino	Dowels
2497	724.056.00	1	Tubo acqua pompa-cilindro	Water pump hose

TORNA ALL'INDICE

F12 R 50 - LC 2D - KAT EURO 2
Motore 22 MA
22 MA Engine parts

Nr.	Codice	Q.tà	Descrizione	Description
2601	726.075.00	1	Campana frizione completa	Water pump hose
2626	726.076.00	1	Puleggia secondaria fissa completa	Secondary fixed pulley
2627	726.077.00	1	Puleggia secondaria mobile completa	Secondary pulley
2642	726.020.00	1	Cappellotto porta tasselli	Dowel holder cap
2664	726.021.00	1	Piastrina ritegno paraolio	Plate
2665	726.022.00	1	Piastrina ingranaggio doppio intermedio E/S	Idle gear plate
2667	726.023.00	1	Piastrina traino puleggia anteriore fissa	Drive pulley lock washer
2688	726.026.00	1	Scodellino dentato messa in moto	Drive plate
2689	726.078.00	1	Scodellino porta molla variatore	Spring holder
3520	735.042.00	1	Frizione centrifuga completa	Clutch assy
4040	740.142.00	1	Ingranaggio doppio intermedio Z = 14 / 52	Idle gear assy Z = 14 / 52
4041	740.121.00	1	Ingranaggio doppio intermedio E/S c/boccola	Idle gear assy E/S
4043	740.122.00	1	Corona avviamento elettrico Z = 71	Kick start sprocket Z = 71
4048	740.123.00	1	Ingranaggio conduttore pompa olio	Oil pump drive gear
4066	740.124.00	1	Ingranaggio scorrevole messa in moto	Kick start pinion gear
4085	740.125.00	1	Ruota libera completa	Free wheel assy
4618	746.068.00	1	Molla puleggia secondaria mobile	Secondary pulley spring
4626	746.044.00	1	Molla scorrevole messa in moto	Kick start thrust spring
4645	746.069.00	3	Molla richiamo ceppi frizione	Clutch pads spring
4665	746.042.00	1	Molla ritorno leva messa in moto	Kick start return spring
4680	746.045.00	1	Molla a disco ingranaggio doppio intermedio	Idle gear spring
5104	751.094.00	1	Distanziale Ø 18 x 23 x 5	Spacer Ø 18 x 23 x 5
5105	751.041.00	1	Boccola albero messa in moto Ø 15 x 20 x 30	Kick start shaft bush Ø 15 x 20 x 30
5108	751.042.00	1	Boccola flangiata corona E/S	Bush
5113	751.043.00	1	Gabbia KBK Ø 10 x 14 x 12,5 spinotto	Cage KBK Ø 10 x 14 x 12,5
5127	751.045.00	1	Boccola puleggia anteriore mobile	Primary pulley bush
5148	104.028.00	1	Cuscinetto Ø 17 x 40 x 12	Bearing Ø 17 x 40 x 12
5150	751.046.00	1	Cuscinetto Ø 17 x 40 x 12 (6203)	Bearing Ø 17 x 40 x 12 (6203)
5151	603.338.00	2	Cuscinetto Ø 10 x 30 x 9	Bearing Ø 10 x 30 x 9
5179	751.072.00	2	Cuscinetto Ø 17 x 35 x 10 (6003/2RS)	Bearing Ø 17 x 35 x 10 (6003/2RS)

TORNA ALL'INDICE

F12 R 50 - LC 2D - KAT EURO 2
Motore 22 MA
22 MA Engine parts

Nr.	Codice	Q.tà	Descrizione	Description
5305	753.208.00	2	Anello di tenuta OR Ø 39,7 x 1.6	Oil seal OR Ø 39,7 x 1.6
5315	753.105.00	1	Anello di tenuta OR Ø 13.3 x 2.4	Oil seal OR Ø 13.3 x 2.4
5320	753.129.00	1	Guarnizione base cilindro	Cylinder base gasket
5327	753.120.00	1	Guarnizione coperchio messa in moto	Sidecase gasket
5328	753.121.00	1	Guarnizione coperchio trasmissione	Gear box gasket
5339	753.109.00	1	Guarnizione statore volano	Stator gasket
5347	753.110.00	1	Guarnizione valvola lamelle	Reed valve gasket
5359	753.112.00	1	Guarnizione vite scarico olio	Oil drain gasket
5384	753.034.00	1	Paraolio Ø 10 x 18 x 4	Oil seal Ø 10 x 18 x 4
5602	756.084.00	6	Massa centrifuga foro Ø 9.8	Centrifugal roller Ø 9.8
5603	756.078.00	1	Perno pompa acqua con girante	Water pump shaft
5612	756.080.00	1	Termostato	Thermosthat
5615	756.029.00	2	Grano riferimento carter	Crankcase locating dowel
5616	756.030.00	4	Grano riferimento coperchi	Gearbox locating dowel
5640	756.070.00	1	Perno Ø 8 x 32	Pin Ø 8 x 32
5653	756.079.00	3	Perno traino girante pompa	Water pump drive shaft
5661	756.024.00	1	Rullo ingranaggio condotto pompa	Water pump spindle pin
5662	756.071.00	1	Rullo Ø 3 x 11.8	Pin Ø 3 x 11.8
5668	756.118.00	2	Rullino guida variatore	Pin guide
5670	756.073.00	1	Spinotto Ø 10 x 33	Pin Ø 10 x 33
6013	760.048.00	1	Corpo pompa acqua	Water pump housing
6015	760.046.00	1	Valvola lamelle completa	Reed valve assy
9323	703.028.00	2	Anello fermo spinotto Ø 11,8	Circlip Ø 11,8
9351	703.003.00	1	Anello seeger albero Ø 8	Kick start circlip Ø 8
9353	703.005.00	1	Anello seeger albero Ø 15	Kick start circlip Ø 15
9368	703.025.00	1	Anello seeger foro Ø 40 spessore 1.75	Circlip Ø 40
9375	703.026.00	2	Anello seeger albero Ø 19	Circlip Ø 19
9377	703.046.00	3	Anello seeger albero Ø 6	Circlip Ø 6
24100	724.057.00	1	Traino girante pompa acqua	Water pump shaft
49004	749.148.00	1	Fascetta tubo pompa olio	Clamp

TORNA ALL'INDICE

F12 R 50 - LC 2D - KAT EURO 2
Motore 22 MA
22 MA Engine parts

Nr.	Codice	Q.tà	Descrizione	Description
49005	749.180.00	1	Fascetta antimanomissione flangia aspirazione	Antitampering clamp
49006	167.031.00	2	Fascetta tubo acqua	Clamp
49015	749.107.00	1	Chiavetta volano magnete	Woodruff key
49022	749.223.00	1	Kit tubini unione testa-carburatore	Carburettor heater hose set
49040	749.210.00	1	Dado M 10 x 1.25	Nut M 10 x 1.25
49041	749.181.00	1	Dado M 10 x 1.25 - H = 8	Nut M 10 x 1.25 - H=8
49055	749.318.00	1	Dado M 28 x 1 (CH=39) - H=4	Nut M 28 x 1 (CH=39)
49057	749.183.00	4	Dado M 7 x 1 fissaggio testa	Nut M 7 x 1
49058	749.184.00	1	Dado M10 x 1 - H=5.8 (CH=24)	Nut M 10 x 1 - H=5.8
49070	749.186.00	1	Distanziale cuscinetto paraolio frizione	Spacer
49072	749.212.00	1	Distanziale Ø 21,9 x 17,5 x 4,5	Spacer Ø 21,9 x 17,5 x 4,5
49077	749.346.00	1	Distanziale attacco carter	Spacer
49084	749.188.00	4	Prigioniero fissaggio testa M 7 x 1 x 109	Cylinder head stud
49108	749.021.00	3	Rondella grower Ø 6	Washer Ø 6
49129	749.189.00	1	Rondella acciaio blu Ø 15,1 x 28 x 1	Washer Ø 15,1 x 28 x 1
49148	749.222.00	1	Rondella acciaio Ø 13.2 x 20 x 1.3	Washer Ø 13.2 x 20 x 1.3
49162	749.206.00	1	Rondella acciaio blu Ø 14 x 29 x 1	Washer Ø 14 x 29 x 1
49212	184.009.00	2	Vite T.C.B. M 5 x 14 taglio croce	Screw M 5 x 14
49230	749.088.00	2	Vite T.C.B. M 4 x 10 taglio croce	Screw M 4 x 10
49237	749.095.00	2	Vite T.C.C.E. M 5 x 14	Screw M 5 x 14
49238	749.065.00	3	Vite T.C.C.E. M 5 x 20	Screw M 5 x 20
49243	749.036.00	2	Vite T.C.C.E. M 6 x 16	Screw M 6 x 16
49244	749.037.00	8	Vite T.C.C.E. M 6 x 20	Screw M 6 x 20
49245	749.068.00	3	Vite T.C.C.E. M 6 x 25	Screw M 6 x 25
49247	749.039.00	8	Vite T.C.C.E. M 6 x 35	Screw M 6 x 35
49255	749.176.00	3	Vite T.C.C.E. M 6 x 12	Screw M 6 x 12
49285	749.191.00	1	Vite T.E M 8x 1,25 x 15 scarico olio	Oil drain plug M 8 x 1,25 x 15
49292	749.282.00	3	Vite antimanomissione	Antitampering screw
49352	749.192.00	1	Rondella conica scodellino	Washer
49353	749.193.00	1	Rondella Ø 10.5 x 18 x 2	Washer Ø 10.5 x 18 x 2

TORNA ALL'INDICE

F12 R 50 - LC 2D - KAT EURO 2
Motore 22 MA
22 MA Engine parts

Nr.	Codice	Q.tà	Descrizione	Description
49354	**749.194.00**	2	Rondella Ø 8 x 16 x 2	Washer Ø 8 x 16 x 2
49501	**749.197.00**	9	Vite T.C.C.E. M 6 x 25	Screw M 6 x 25
49502	**749.207.00**	2	Vite T.C.C.E. M 6 x 35	Screw M 6 x 35
49503	**749.208.00**	1	Vite T.C.C.E. M 6 x 45 (nera)	Screw M 6 x 45 (black)
51101	**751.066.00**	2	Cuscinetto Ø 20 x 47 x 14 (83299- 9RTCS31)	Bearing Ø 20 x 47 x 14 (83299- 9RTCS31)
51107	**751.055.00**	2	Cuscinetto Ø 8 x 22 x 7	Bearing Ø 8 x 22 x 7
51301	**751.053.00**	1	Gabbia Ø 57 x 61 x 10 (57RFN-6110A)	Cage Ø 57 x 61 x 10 (57RFN-6110A)
53308	**753.128.00**	1	Anello di tenuta OR 53,7 x 1,78	Oil seal 53,7 x 1,78
53309	**753.127.00**	1	Guarnizione OR Ø 2,62 esterna	Gasket Ø 2,62 (external)
53310	**753.130.00**	1	Guarnizione OR Ø 2,62 interna	Gasket Ø 2,62 (internal)
53501	**753.115.00**	1	Paraolio Ø 20 x 30/34 x 5/6.1	Oil seal Ø 20 x 30/34 x 5/6.1
53502	**753.116.00**	1	Paraolio Ø 20 x 42/43 x 8/9	Oil seal Ø 20 x 42/43 x 8/9
53503	**753.117.00**	1	Paraolio Ø 17 x 28 x 5.5	Oil seal Ø 17 x 28 x 5.5
53504	**753.118.00**	1	Paraolio Ø 22 x 32 x 6	Oil seal Ø 22 x 32 x 6
53506	**753.191.00**	2	Paraolio Ø 33,2 x 39 x 3	Oil seal Ø 33,2 x 39 x 3
- -	**740.188.00**	1	Gruppo variatore con frizione	Variable transmission clutch set
- -	**771.124.00**	1	Serie paraoli	Oil seal set
- -	**771.145.00**	1	Pistone Ø 40,5 - 1°maggiorazione	1° oversized piston Ø 40,5 -
- -	**771.143.00**	1	Serie segmenti Ø 40.5 - 1°maggiorazione	1° oversized piston ring set Ø 40.5 -
- -	**799.102.00**	1	Serie guarnizioni	Gasket set
- -	**142.141.03**	1	Motore completo EURO 2 (174.135)	Engine assy EURO 2 (174.135)

TORNA ALL'INDICE

F12 R 50 - LC 2D - KAT EURO 2
Carburatore
Carburettor

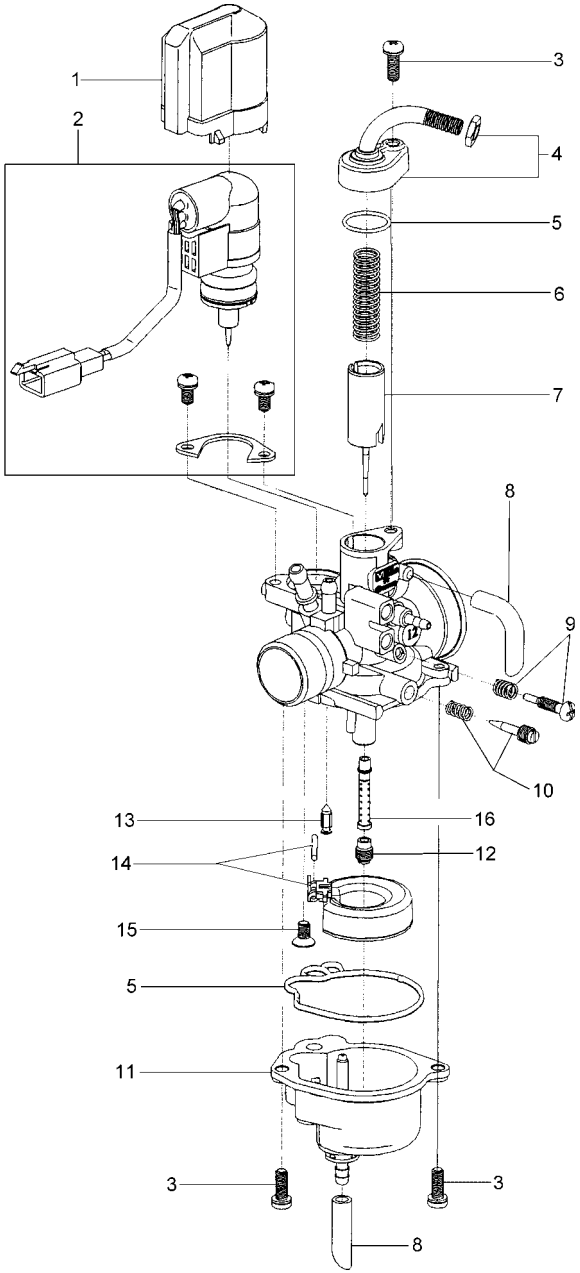

TORNA ALL'INDICE

F12 R 50 - LC 2D - KAT EURO 2
Carburatore
Carburettor

Nr.	Codice	Q.tà	Descrizione	Description
01	623.101.00	1	Cappuccio starter	Starter cap
02	623.120.00	1	Starter completo	Starter assy
03	623.106.00	3	Vite	Screw
04	623.341.00	1	Coperchio carburatore	Carburettor cover
05	623.119.00	1	Kit guarnizioni	Gasket set
06	623.098.00	1	Molla valvola gas	Throttle valve spring
07	623.230.00	1	Valvola gas completa	Throttle valve assy
08	623.124.00	1	Kit tubi sfiato - presa aria	Breather pipe/air intake kit
09	623.121.00	1	Vite regolazione valvola gas	Throttle valve adjusting screw
10	623.122.00	1	Vite regolazione minimo	Idling mix adjusting screw
11	623.391.00	1	Vaschetta completa	Float chamber
12	623.340.00	1	Getto max. Ø 58	Max jet Ø 58
13	623.114.00	1	Valvola a spillo	Needle valve
14	623.232.00	1	Galleggiante completo	Float assy
15	623.107.00	1	Vite fissaggio galleggiante	Float clamp screw
16	623.113.00	1	Polverizzatore	Spray nozzle
- -	715.117.00	1	Carburatore completo	Carburettor assy
			Gurtner PY 12 / R 456A	Gurtner PY 12 / R 456A

Nr.	Codice	Q.tà	Descrizione	Description

TORNA ALL'INDICE